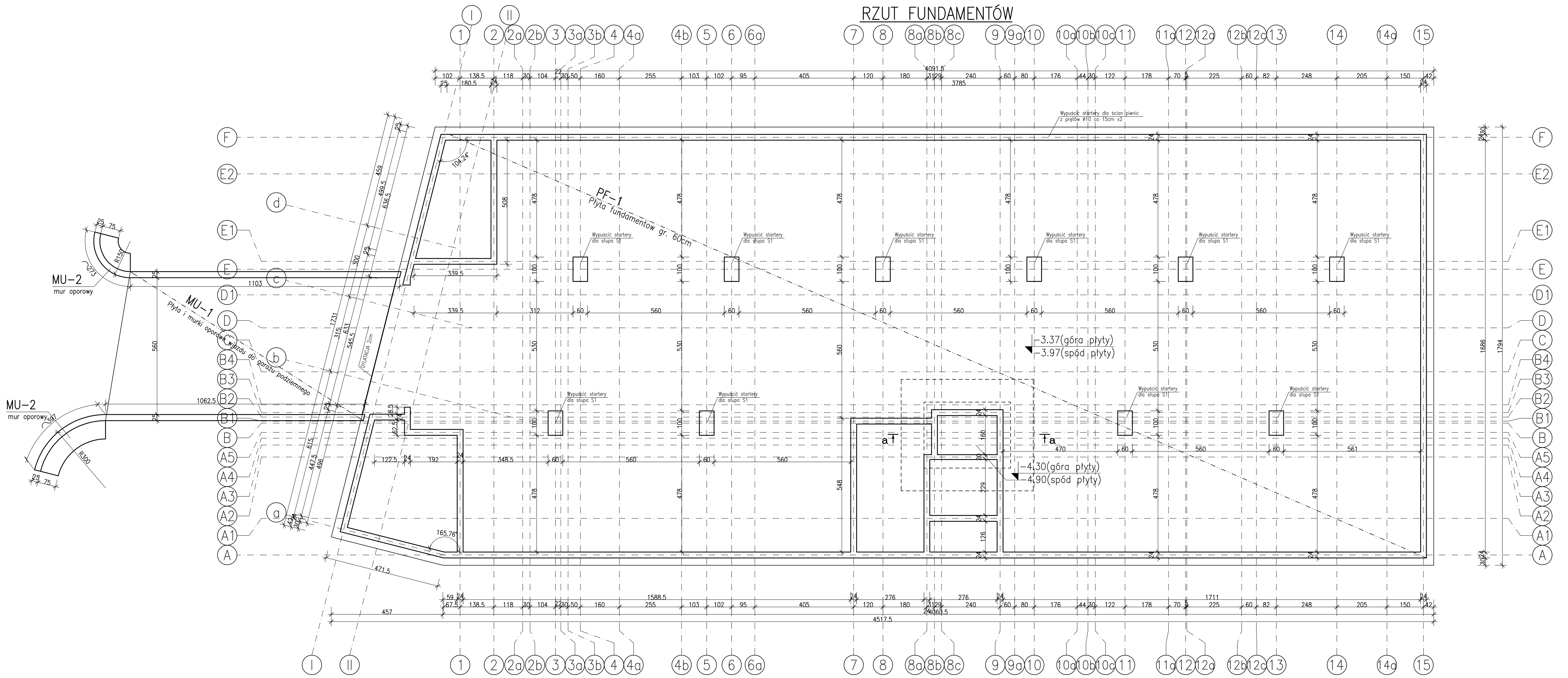

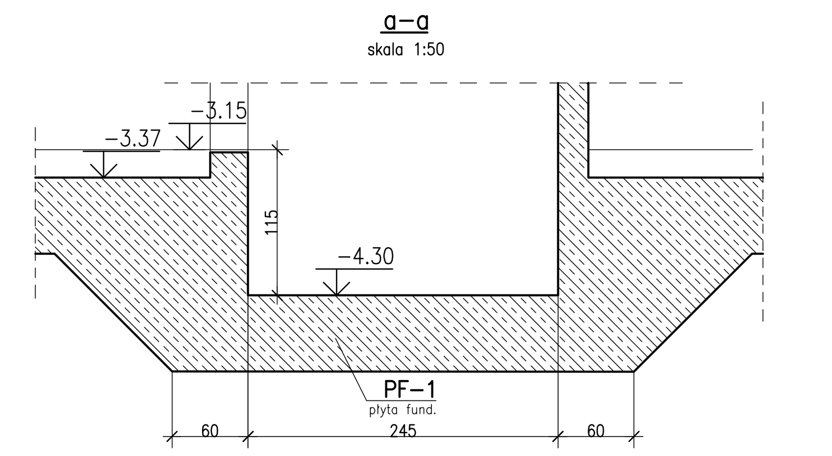

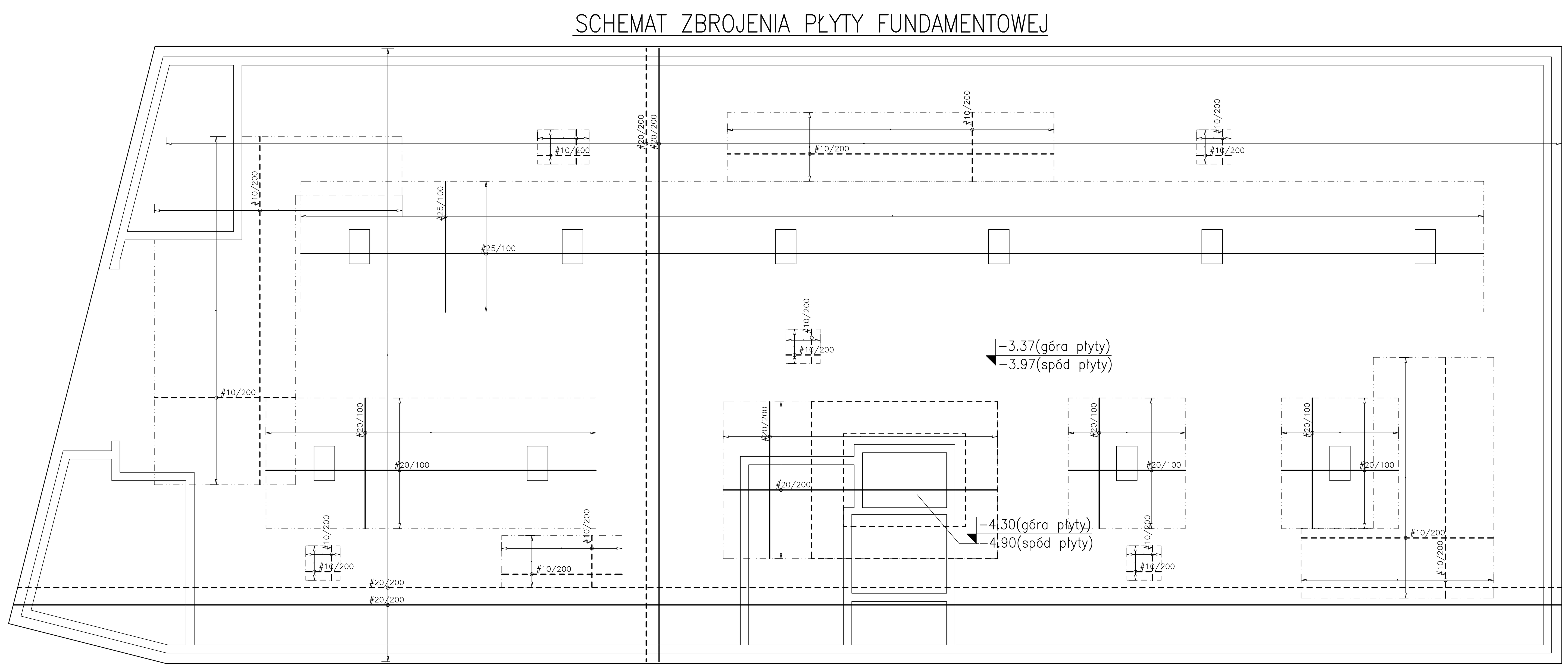

Beton C30/37
Podbeton C12/15
Stal zbrojeniowa B500SP
Otulina 5 cm - el. w gruncie
2 cm - płyty stropowe
2,5 cm - belki, słupy

ZESTAWIENIE ZBROJENIA PŁYTY

POZ.	RODZAJ STALI	MASA [kg]
PF-1	ø10 A-IIIN	661
	ø12 A-IIIN	---
	ø14 A-IIIN	---
	ø16 A-IIIN	---
	ø20 A-IIIN	54 110
	ø25 A-IIIN	---

ZESTAWIENIE NIE UWZGLĘDNIA ZAKŁADÓW PRĘTÓW, PRĘTÓW DYSTANSOWYCH ORAZ PRĘTÓW ROZDZIELCZYCH

ZBROJENIE GÓRNE

ZBROJENIE DOLNE

± 0.00 = 237.10 m n.p.m.

Biuro Projektowe FORMAT
ul. Kościuszki 134
32-540 Trzebinia
tel. (12) 345 46 49
tel. (0) 608 572 553

KRU Architekci
Plac Wolności 15a
35-073 Rzeszów
tel:0048 698 576 676
e-mail: biuro@kruarchitekci
www.kruarchitekci.pl

Tytuł projektu:	Budowa budynku mieszkalnego wielorodzinnego wraz z infrastrukturą techniczną oraz budową parkingu i drogi wewnętrznej.
Lokalizacja:	Jednostka ewidencyjna: 121301_1 Oświęcim - miasto, obręb: Nr 0003 Stare Stawy , Na fragmencie działki nr 289/206
Inwestor:	Oświęcimskie Towarzystwo Budownictwa Społecznego Sp. z o.o. ul. Plac Słoneczny 4/1 32-600 Oświęcim
Stadium:	PT
Branża:	Konstrukcyjna
Tytuł rysunku:	RZUT FUNDAMENTÓW SCHEMAT ZBROJENIA PŁYTY FUNDAMENTOWEJ
Projektował:	mgr inż. Ryszard Drozd upr. nr MAP/0084/POOK/11
Podpis:	
Sprawdził:	mgr. inż. Artur Kurdziel mgr. inż. MAP/0635/PBKb/21
Podpis:	
Nr rys:	K-1
Skala:	1:100
Data:	marzec 2025r.

RZUT PIWNIC – UKŁAD ELEMENTÓW KONSTRUKCYJNYCH

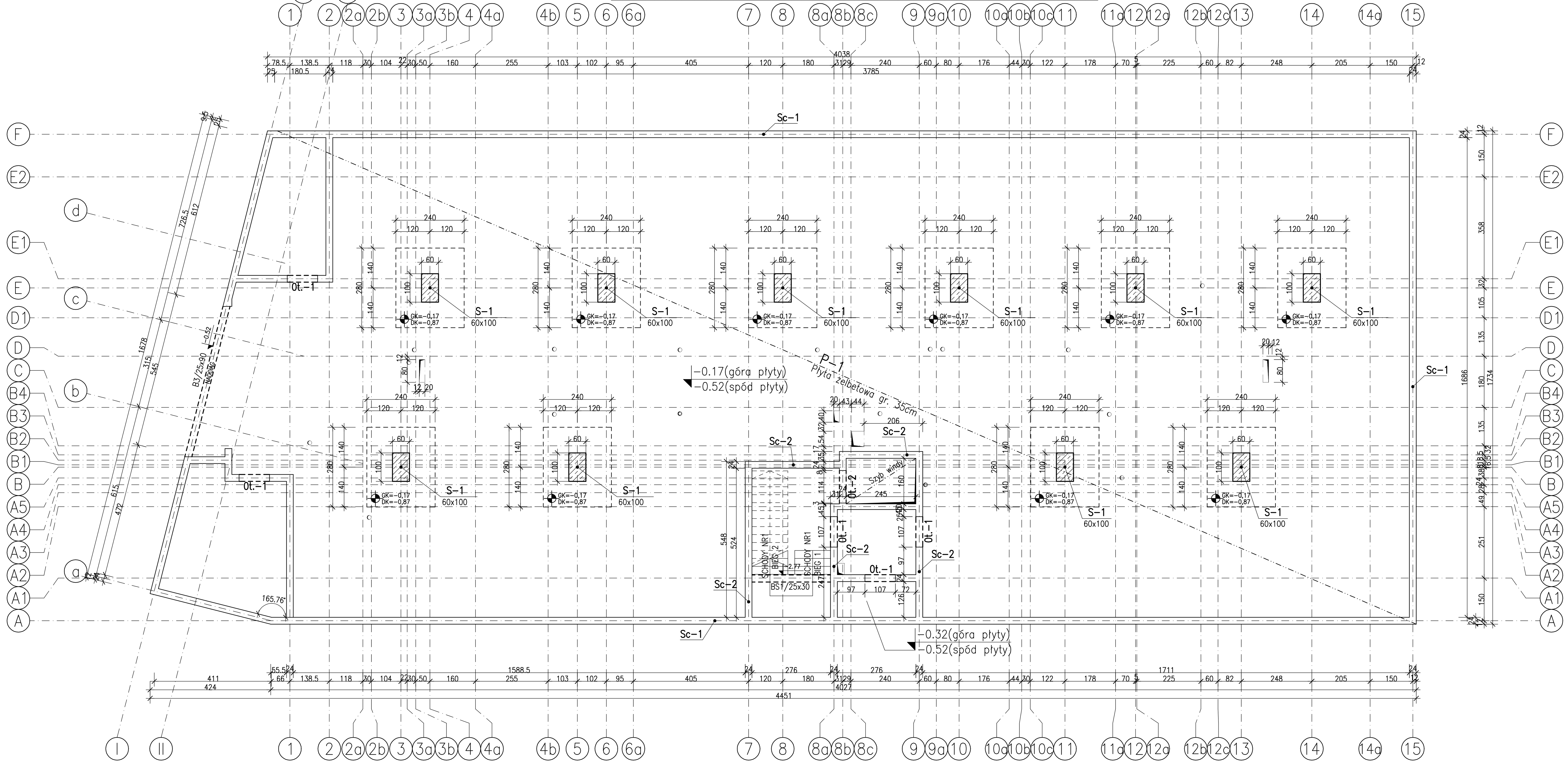

SCHEMAT ZBROJENIA PŁYTY ŻELBETOWEJ NAD PIWNICĄ

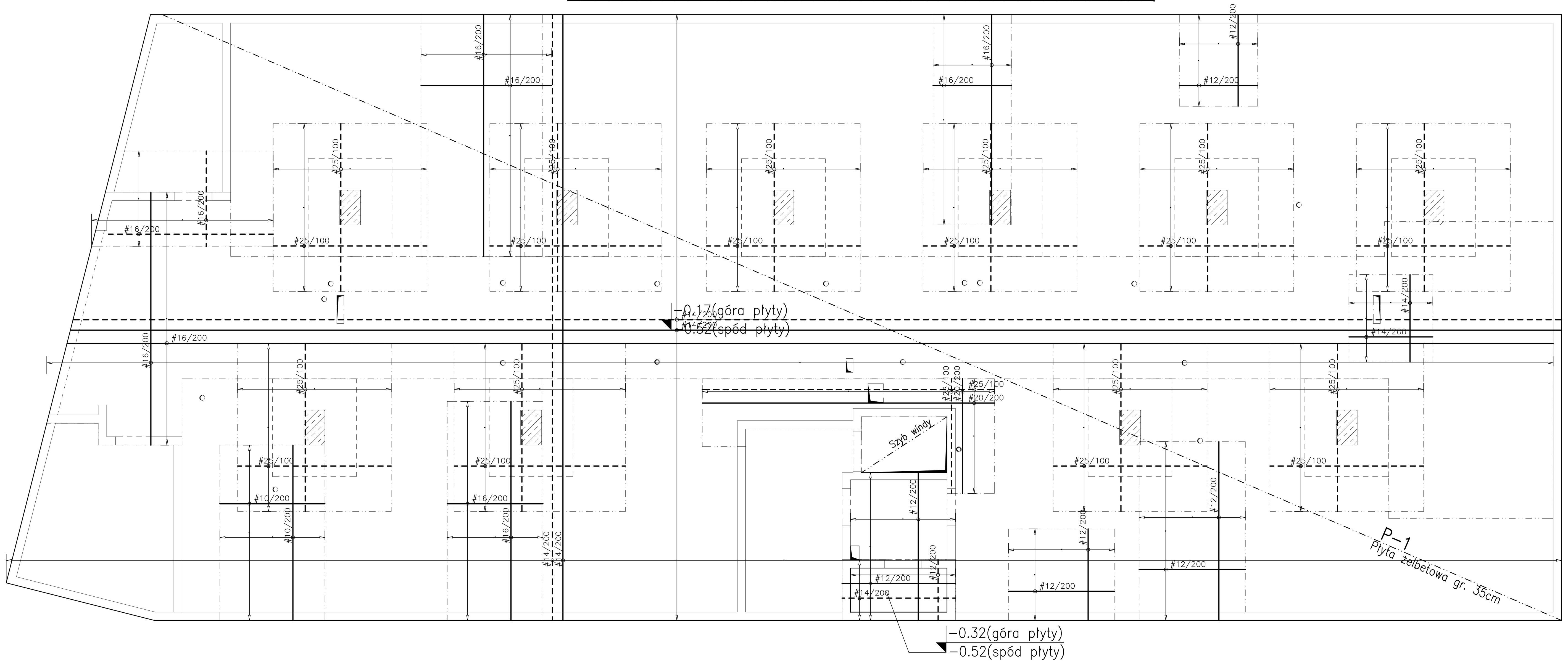

ZESTAWIENIE ZBROJENIA PŁYTY

POZ.	RODZAJ STALI	MASA [kg]
P-1	ø10 A-IIIN	92
	ø12 A-IIIN	847
	ø14 A-IIIN	19 520
	ø16 A-IIIN	3 459
	ø20 A-IIIN	3 947
	ø25 A-IIIN	18 995

ZESTAWIENIE NIE UWZGLĘDNIA ZAKŁADÓW PRĘTÓW, PRĘTÓW DYSTANSOWYCH ORAZ PRĘTÓW ROZDZIELCZYCH

Beton C30/37
Podbeton C12/15
Stal zbrojeniowa B500SP
Otulina 5 cm - el. w gruncie
2 cm - płyty stropowe
2,5 cm - belki, słupy

ZBROJENIE GÓRNE

ZBROJENIE DOLNE

± 0.00 = 237.10 m n.p.m.

Biuro Projektowe FORMAT
ul. Kościuszki 134
32-540 Trzebinia
tel. (12) 345 46 49
tel. (0) 608 572 553

KRU Architekci
Plac Wolności 15a
35-073 Rzeszów
tel:0048 698 576 676
e-mail: biuro@kruarchitekci
www.kruarchitekci.pl

Tytuł projektu:	Budowa budynku mieszkalnego wielorodzinnego wraz z infrastrukturą techniczną oraz budową parkingu i drogi wewnętrznej.
Lokalizacja:	Jednostka ewidencyjna: 121301_1 Oświęcim - miasto, obręb: Nr 0003 Stare Stawy , Na fragmencie działki nr 289/206
Inwestor:	Oświęcimskie Towarzystwo Budownictwa Społecznego Sp. z o.o. ul. Plac Słoneczny 4/1 32-600 Oświęcim
Stadium: PT	Branża: Konstrukcyjna
Tytuł rysunku:	RZUT PIWNIC - UKŁAD ELEMENTÓW KONSTRUKCYJNYCH SCHEMAT ZBROJENIA PŁYTY ŻELBETOWEJ NAD PIWNICĄ
Projektował: mgr inż. Ryszard Drozd upr. nr MAP/0084/POOK/11	Podpis:
Sprawdził: mgr. inż. Artur Kurdziel mgr. inż. MAP/0635/PBKb/21	Podpis:
Nr rys:	K-2
Skala:	1:100
Data:	marzec 2025r.

RZUT PARTERU – UKŁAD ELEMENTÓW KONSTRUKCYJNYCH

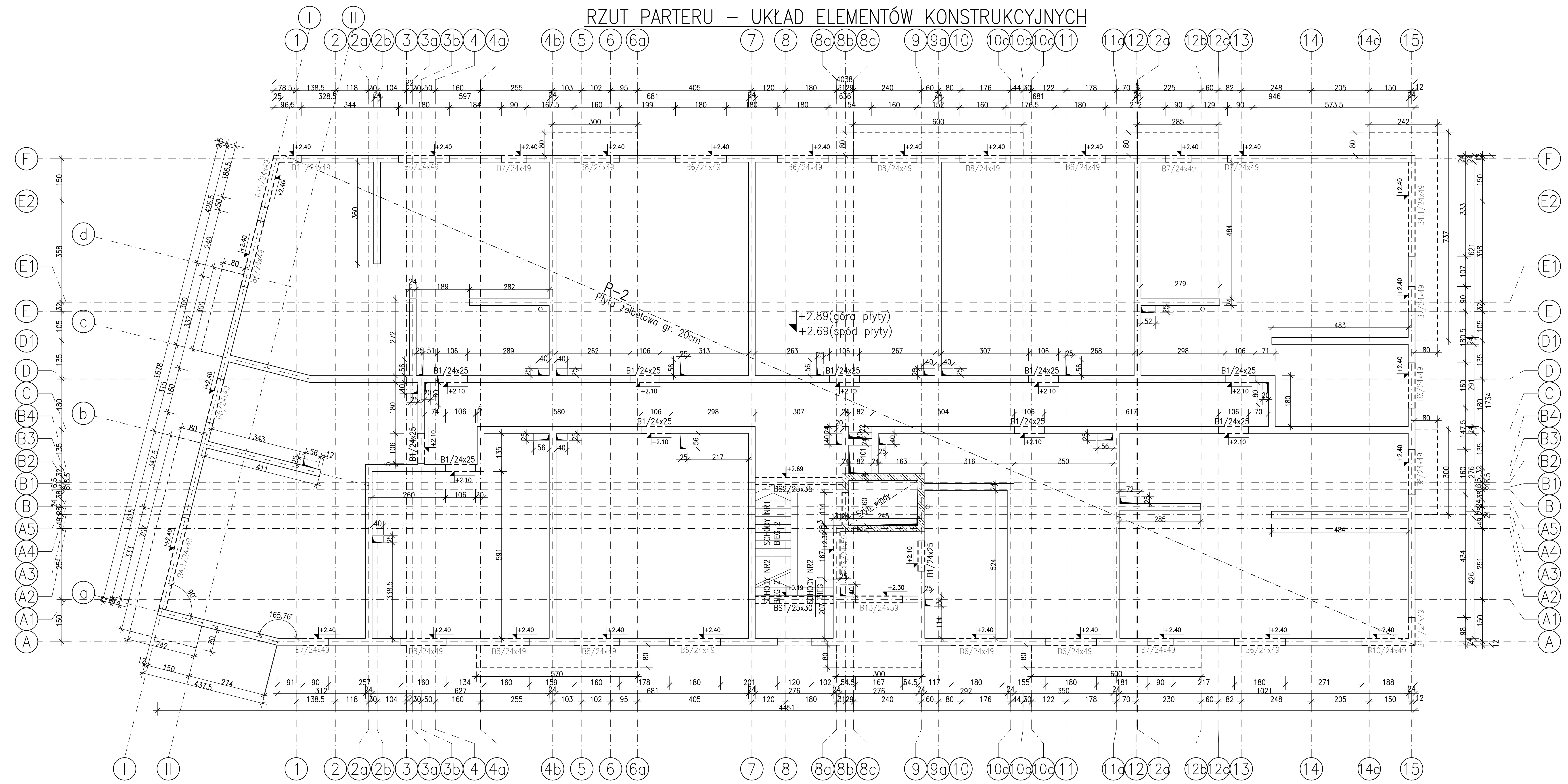

SCHEMAT ZBROJENIA PŁYTY ŻELBETOWEJ NAD PARTEREM

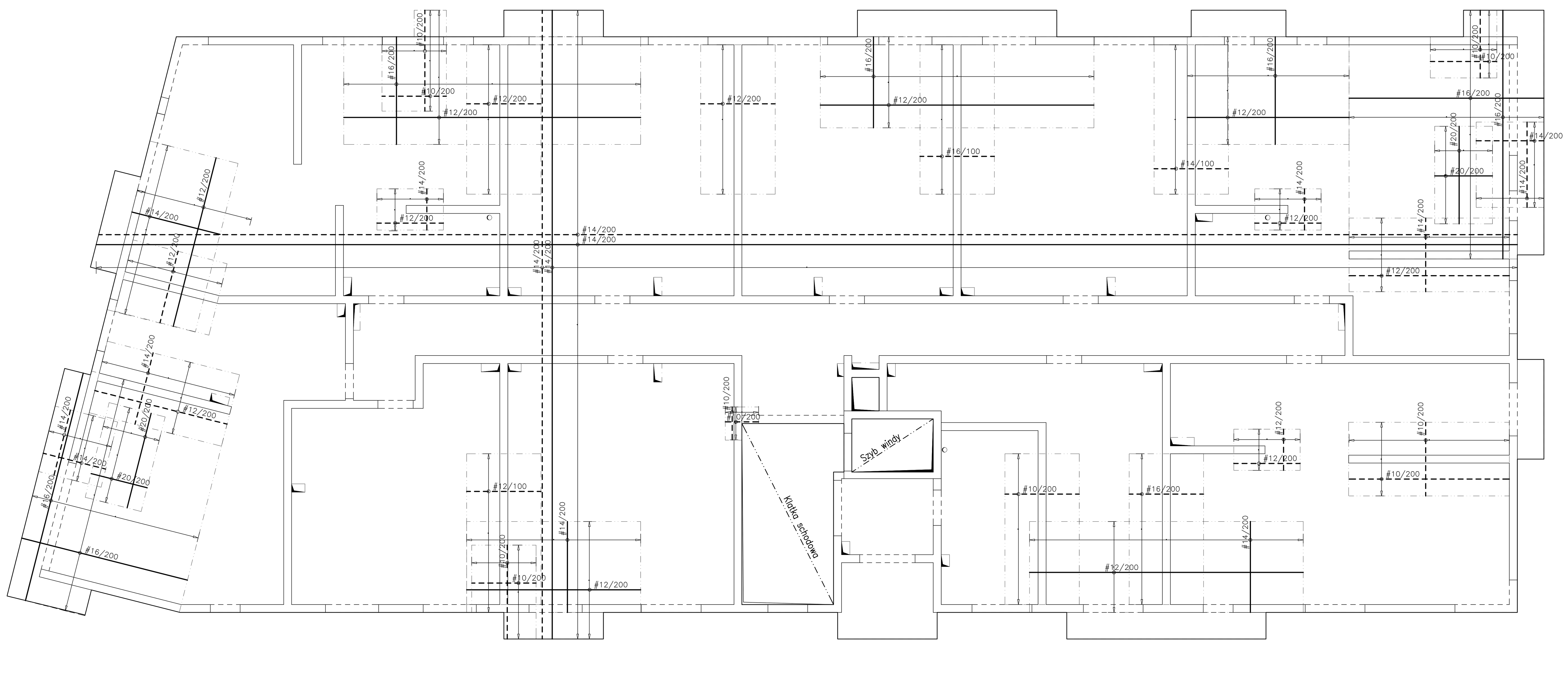

Beton C25/30
Podbeton C12/15
Stal zbrojeniowa B500SP
Otulina 5 cm - el. w gruncie
2 cm - płyty stropowe
2,5 cm - belki, słupy

ZESTAWIENIE ZBROJENIA PŁYTY

POZ.	RODZAJ STALI	MASA [kg]
P-2	ø10 A-IIIN	162
	ø12 A-IIIN	1 735
	ø14 A-IIIN	20 995
	ø16 A-IIIN	2 333
	ø20 A-IIIN	280

ZESTAWIENIE NIE UWZGLĘDNIA ZAKŁADÓW PRĘTÓW, PRĘTÓW DYSTANSOWYCH ORAZ PRĘTÓW ROZDZIELCZYCH

ZBROJENIE GÓRNE

ZBROJENIE DOLNE

± 0.00 = 237.10 m n.p.m.

Biuro Projektowe FORMAT
ul. Kościuszki 134
32-540 Trzebinia
tel. (12) 345 46 49
tel. (0) 608 572 553

architekci
KRU Architekci
Plac Wolności 15a
35-073 Rzeszów
tel:0048 698 576 676
e-mail: biuro@kruarchitekci
www.kruarchitekci.pl

Tytuł projektu:	Budowa budynku mieszkalnego wielorodzinnego wraz z infrastrukturą techniczną oraz budową parkingu i drogi wewnętrznej.
Lokalizacja:	Jednostka ewidencyjna: 121301_1 Oświęcim - miasto, obręb: Nr 0003 Stare Stawy , Na fragmencie działki nr 289/206
Inwestor:	Oświęcimskie Towarzystwo Budownictwa Społecznego Sp. z o.o. ul. Plac Słoneczny 4/1 32-600 Oświęcim
Stadium: PT	Branża: Konstrukcyjna
Tytuł rysunku:	RZUT PARTERU - UKŁAD ELEMENTÓW KONSTRUKCYJNYCH SCHEMAT ZBROJENIA PŁYTY ŻELBETOWEJ NAD PARTEREM
Projektował: mgr inż. Ryszard Drozd upr. nr MAP/0084/POOK/11	Podpis:
Nr rys:	K-3
Sprawdził: mgr. inż. Artur Kurdziel mgr. inż. MAP/0635/PBKb/21	Podpis:
Skala:	1:100
Data:	marzec 2025r.

RZUT I PIĘTRA – UKŁAD ELEMENTÓW KONSTRUKCYJNYCH

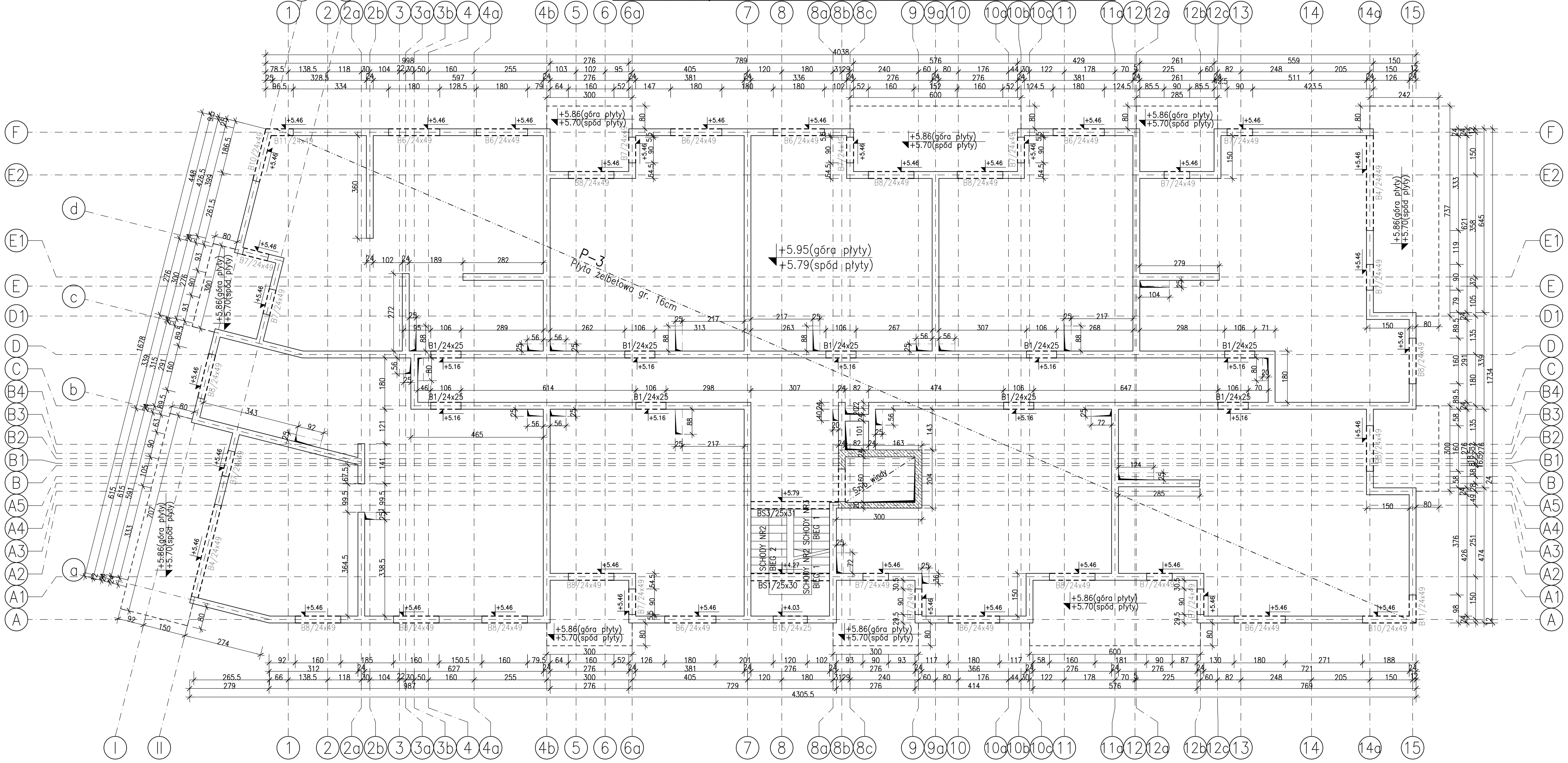

SCHEMAT ZBROJENIA PŁYTY ŻELBETOWEJ NAD I PIETREM

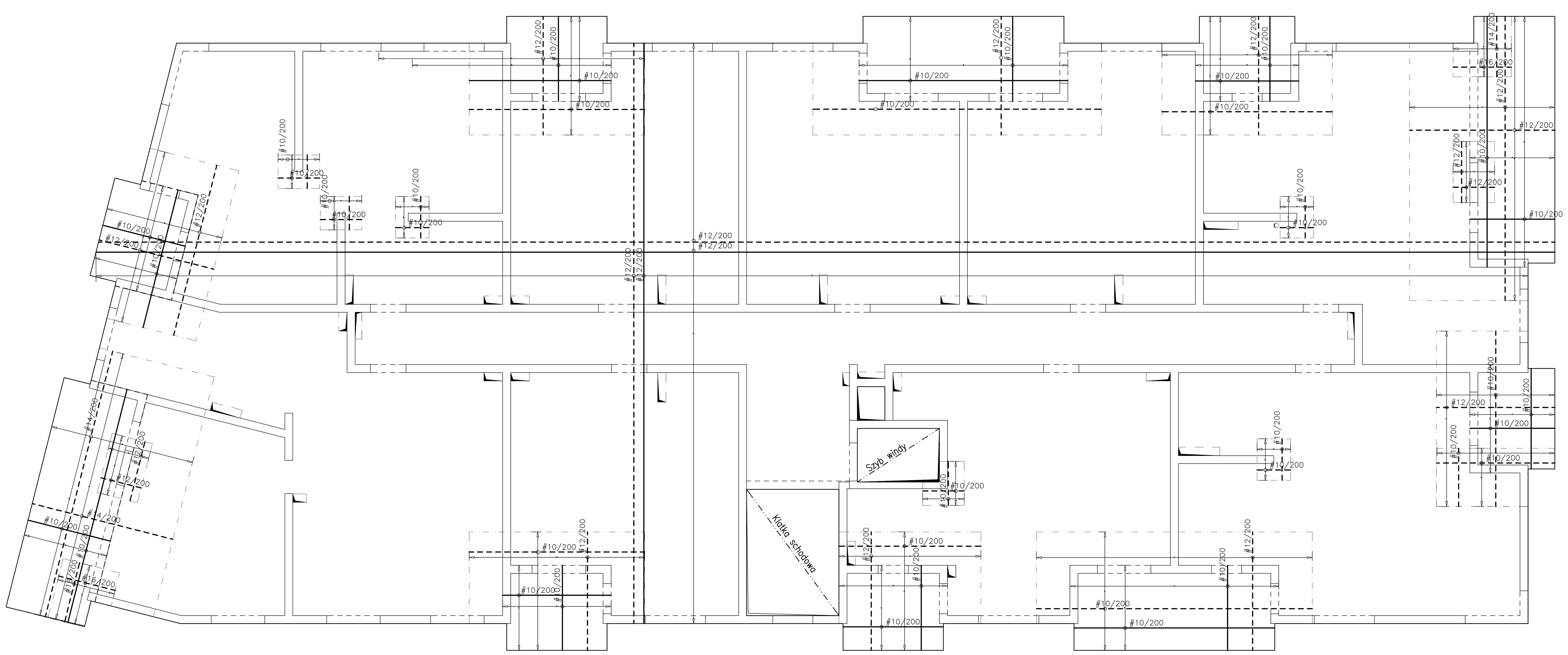

Beton C25/30
Podbeton C12/15
Stal zbrojeniowa B500SP
Otulina 5 cm - el. w gruncie
2 cm - płyty stropowe
2,5 cm - belki, słupy

ZESTAWIENIE ZBROJENIA PŁYTY

POZ.	RODZAJ STALI	MASA [kg]
P-3	Ø10 A-IIIN	2 162
	Ø12 A-IIIN	14 287
	Ø14 A-IIIN	481
	Ø16 A-IIIN	87
	Ø20 A-IIIN	---

ZESTAWIENIE NIE UWZGLĘDNIA ZAKŁADÓW PRĘTÓW, PRĘTÓW DYSTANSOWYCH ORAZ PRĘTÓW ROZDZIELCZYCH

ZBROJENIE GÓRNE

ZBROJENIE DOLNE

± 0.00 = 237.10 m n.p.m.

Biuro Projektowe FORMAT
ul. Kościuszki 134
32-540 Trzebinia
tel. (12) 345 46 49
tel. (0) 608 572 553

KRU Architekci
Plac Wolności 15a
35-073 Rzeszów
tel:0048 698 576 676
e-mail: biuro@kruarchitekci
www.kruarchitekci.pl

Tytuł projektu:	Budowa budynku mieszkalnego wielorodzinnego wraz z infrastrukturą techniczną oraz budową parkingu i drogi wewnętrznej.
Lokalizacja:	Jednostka ewidencyjna: 121301_1 Oświęcim - miasto, obręb: Nr 0003 Stare Stawy , Na fragmencie działki nr 289/206
Inwestor:	Oświęcimskie Towarzystwo Budownictwa Społecznego Sp. z o.o. ul. Plac Słoneczny 4/1 32-600 Oświęcim
Stadium: PT	Branża: Konstrukcyjna
Tytuł rysunku:	RZUT I PIĘTRA - UKŁAD ELEMENTÓW KONSTRUKCYJNYCH SCHEMAT ZBROJENIA PŁYTY ŻELBETOWEJ NAD I PIETREM
Projektował: mgr inż. Ryszard Drozd upr. nr MAP/0084/POOK/11	Podpis:
Nr rys:	K-4
Sprawdził: mgr. inż. Artur Kurdziel mgr. inż. MAP/0635/PBKb/21	Podpis:
Skala:	1:100
Data:	marzec 2025r.

RZUT II PIĘTRA – UKŁAD ELEMENTÓW KONSTRUKCYJNYCH

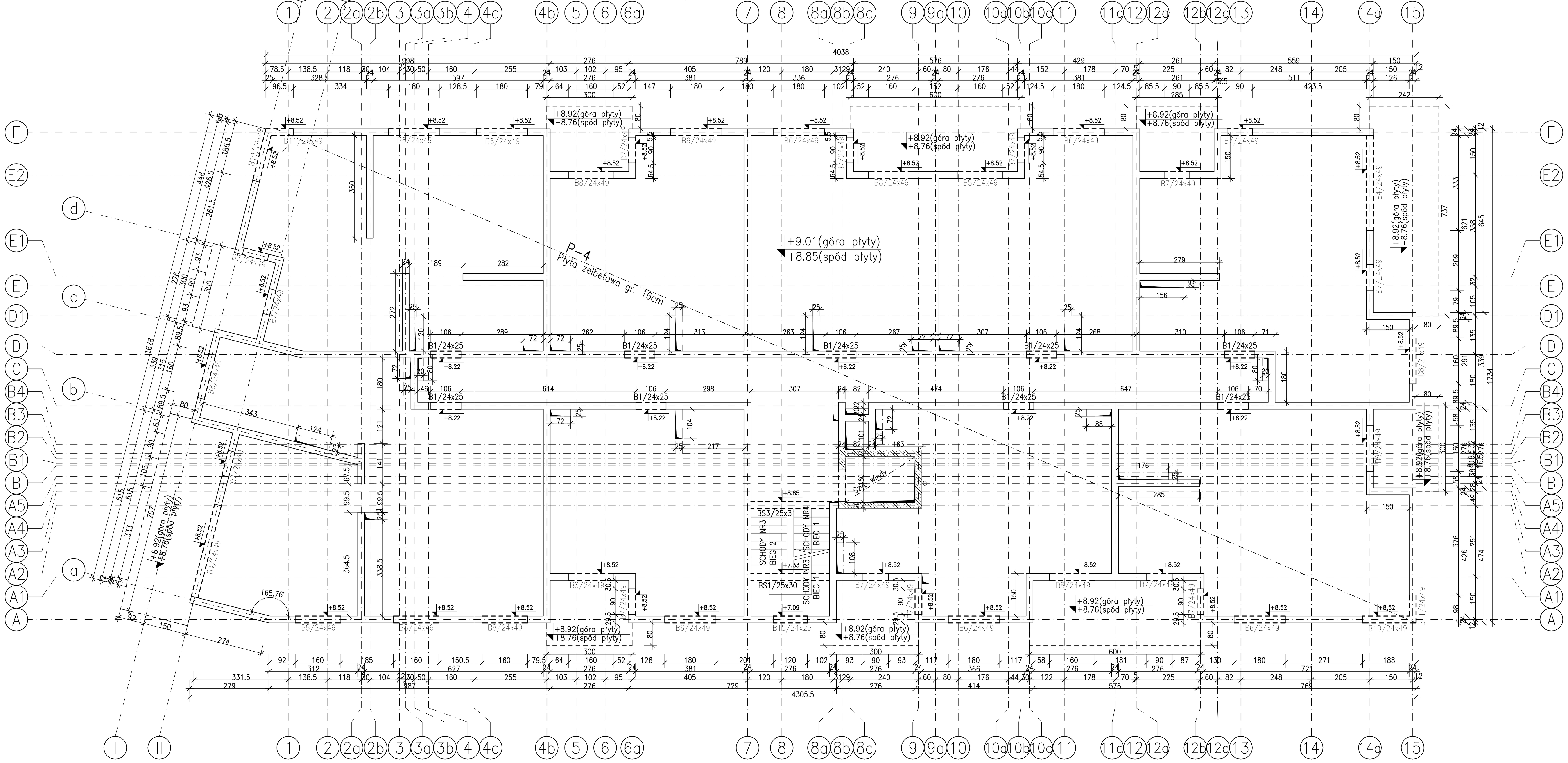

SCHEMAT ZBROJENIA PŁYTY ŻELBETOWEJ NAD II PIETREM

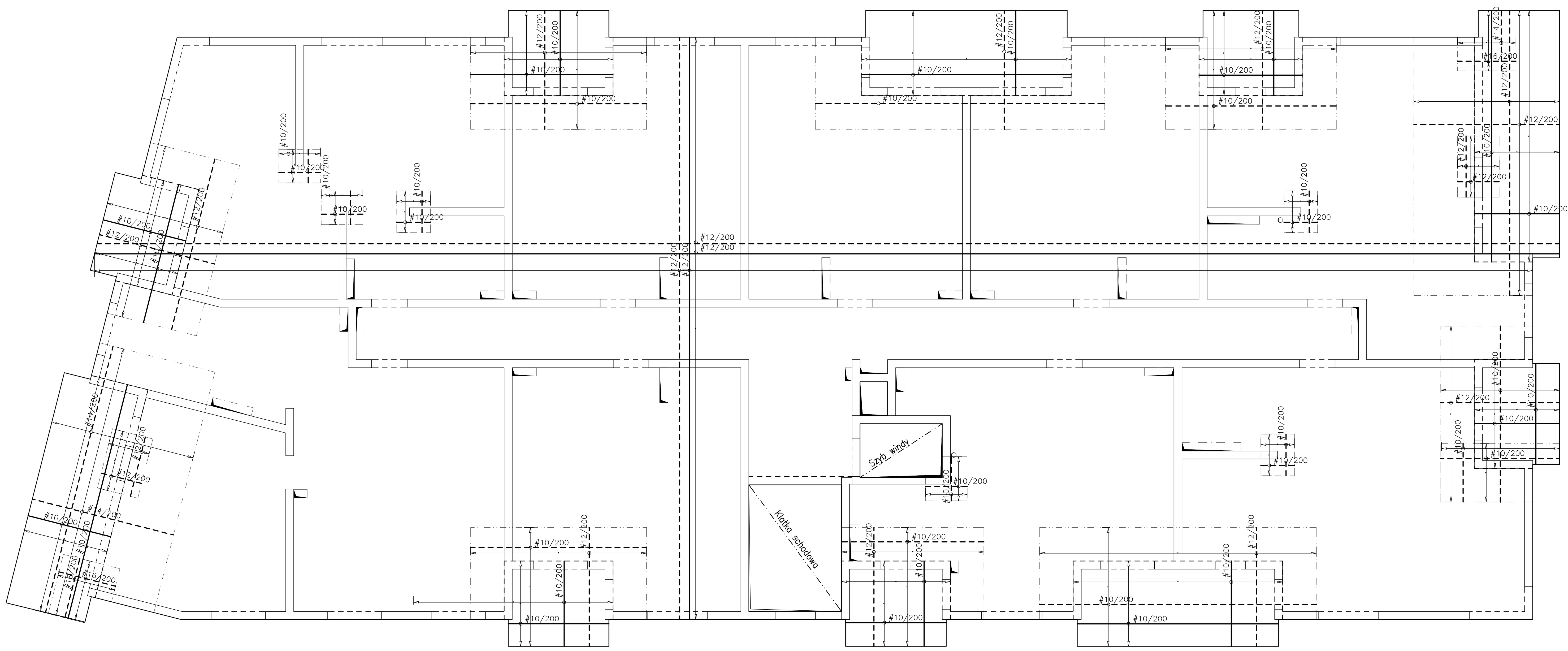

ZESTAWIENIE ZBROJENIA PŁYTY

POZ.	RODZAJ STALI	MASA [kg]
P-4	Ø10 A-IIIN	2 162
	Ø12 A-IIIN	14 287
	Ø14 A-IIIN	481
	Ø16 A-IIIN	87
	Ø20 A-IIIN	---

ZESTAWIENIE NIE UWZGLĘDNIA ZAKŁADÓW PRĘTÓW, PRĘTÓW DYSTANSOWYCH ORAZ PRĘTÓW ROZDZIELCZYCH

Beton C25/30
Podbeton C12/15
Stal zbrojeniowa B500SP
Otulina 5 cm - el. w gruncie
2 cm - płyty stropowe
2,5 cm - belki, słupy

ZBROJENIE GÓRNE

ZBROJENIE DOLNE

± 0.00 = 237.10 m n.p.m.

Biuro Projektowe FORMAT
ul. Kościuszki 134
32-540 Trzebinia
tel. (12) 345 46 49
tel. (0) 608 572 553

architekci
KRU Architekci
Plac Wolności 15a
35-073 Rzeszów
tel:0048 698 576 676
e-mail: biuro@kruarchitekci
www.kruarchitekci.pl

Tytuł projektu:	Budowa budynku mieszkalnego wielorodzinnego wraz z infrastrukturą techniczną oraz budową parkingu i drogi wewnętrznej.
Lokalizacja:	Jednostka ewidencyjna: 121301_1 Oświęcim - miasto, obręb: Nr 0003 Stare Stawy , Na fragmencie działki nr 289/206
Inwestor:	Oświęcimskie Towarzystwo Budownictwa Społecznego Sp. z o.o. ul. Plac Słoneczny 4/1 32-600 Oświęcim
Stadium: PT	Branża: Konstrukcyjna
Tytuł rysunku:	RZUT II PIĘTRA - UKŁAD ELEMENTÓW KONSTRUKCYJNYCH SCHEMAT ZBROJENIA PŁYTY ŻELBETOWEJ NAD II PIETREM
Projektował: mgr inż. Ryszard Drozd upr. nr MAP/0084/POOK/11 Podpis:	Nr rys: K-5
	Skala: 1:100
Sprawdził: mgr. inż. Artur Kurdziel mgr. inż. MAP/0635/PBKb/21 Podpis:	Data: marzec 2025r.

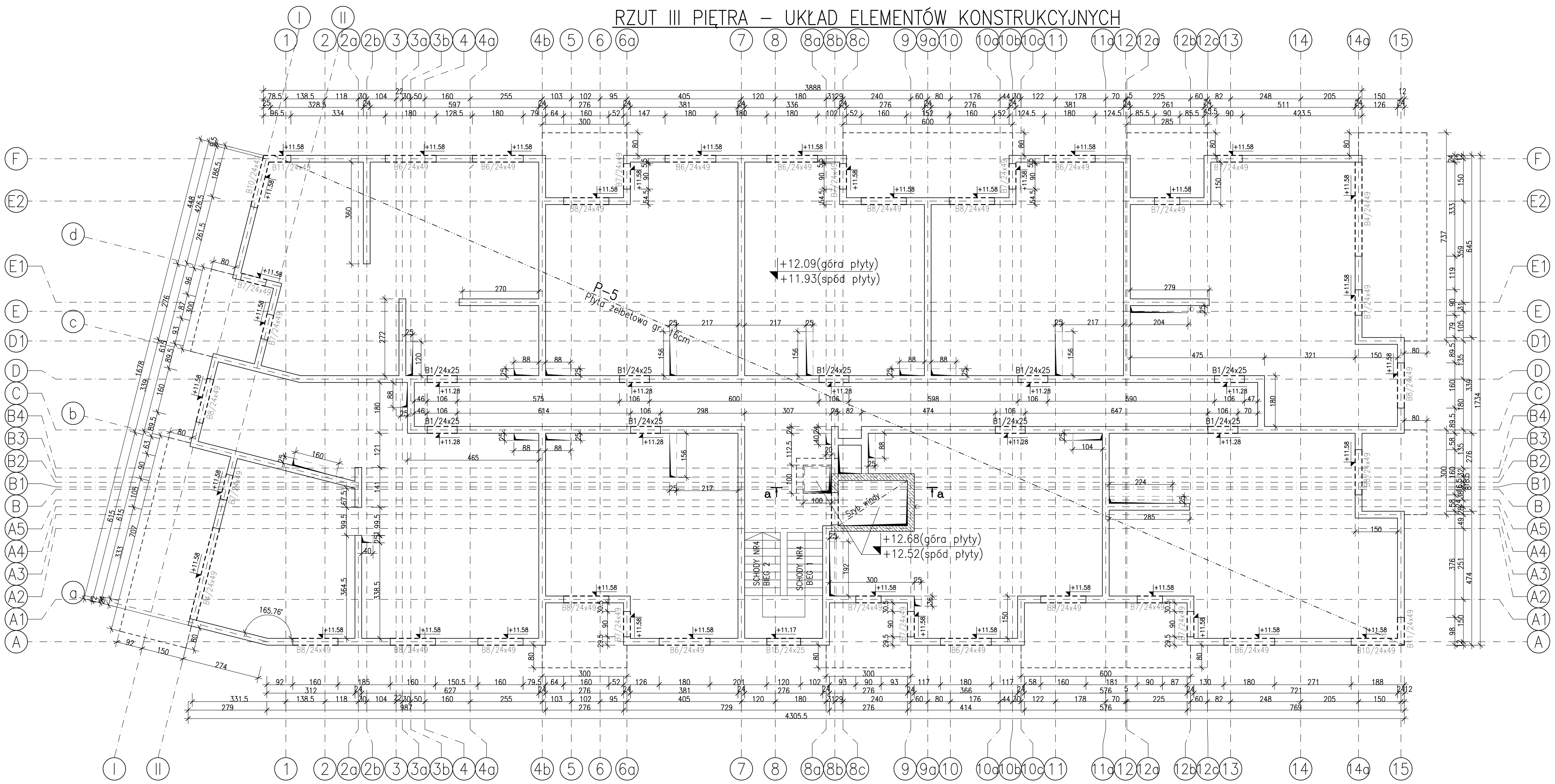

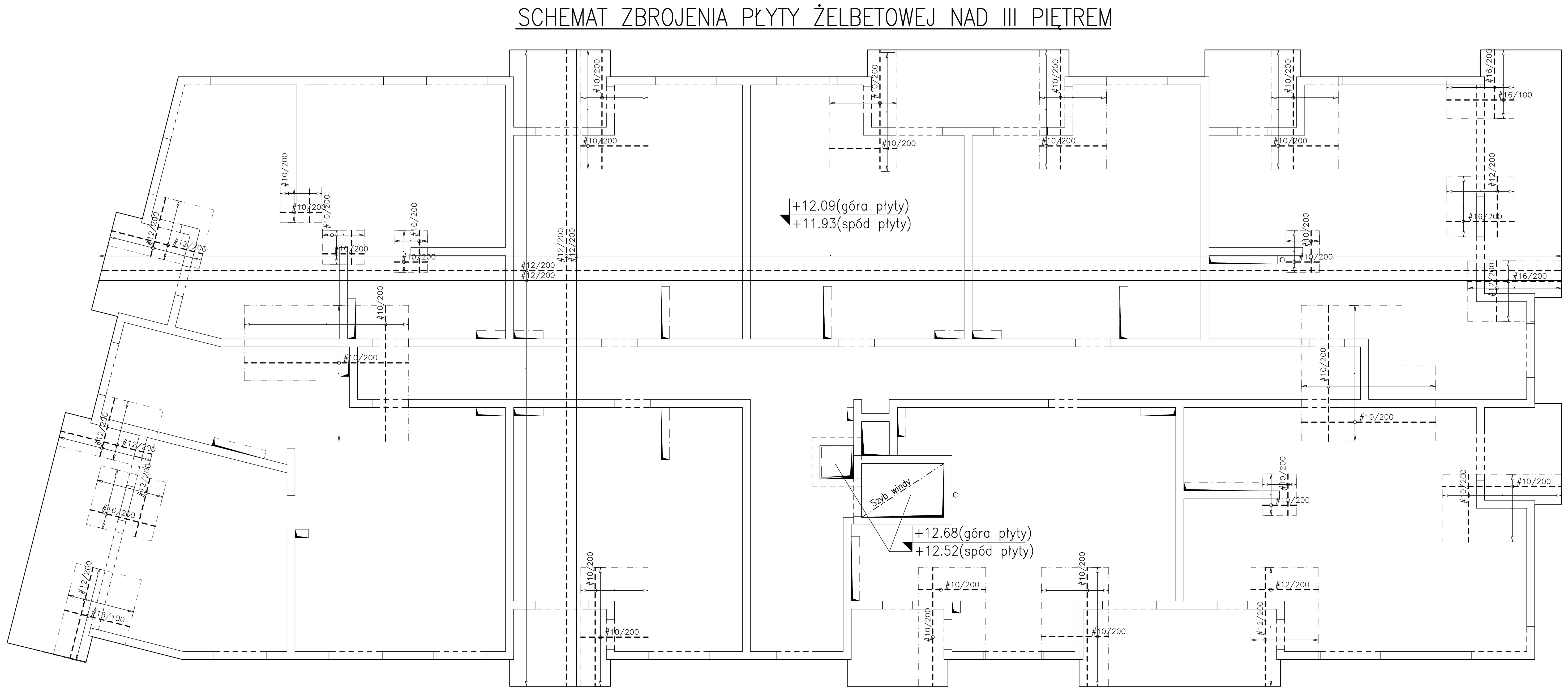

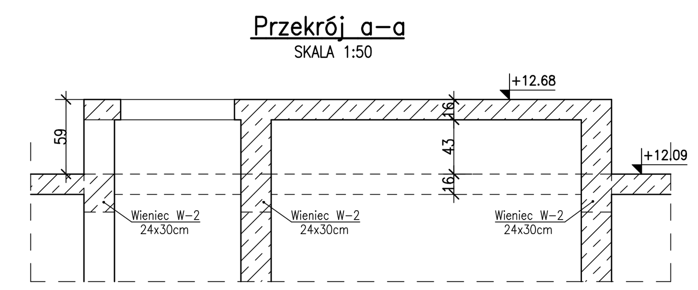

Beton C25/30
Podbeton C12/15
Stal zbrojeniowa B500SP
Otulina 5 cm - el. w gruncie
2 cm - płyty stropowe
2,5 cm - belki, słupy

ZESTAWIENIE ZBROJENIA PŁYTY

POZ.	RODZAJ STALI	MASA [kg]
P-5	ø10 A-IIIN	577
	ø12 A-IIIN	15 397
	ø14 A-IIIN	---
	ø16 A-IIIN	366
	ø20 A-IIIN	---

ZESTAWIENIE NIE UWZGLĘDNIA ZAKŁADÓW PRĘTÓW, PRĘTÓW DYSTANSOWYCH ORAZ PRĘTÓW ROZDZIELCZYCH

ZBROJENIE GÓRNE

ZBROJENIE DOLNE

± 0.00 = 237.10 m n.p.m.

Biuro Projektowe FORMAT
ul. Kościuszki 134
32-540 Trzebinia
tel. (12) 345 46 49
tel. (0) 608 572 553

KRU Architekci
Plac Wolności 15a
35-073 Rzeszów
tel:0048 698 576 676
e-mail: biuro@kruarchitekci
www.kruarchitekci.pl

Tytuł projektu:	Budowa budynku mieszkalnego wielorodzinnego wraz z infrastrukturą techniczną oraz budową parkingu i drogi wewnętrznej.
Lokalizacja:	Jednostka ewidencyjna: 121301_1 Oświęcim - miasto, obręb: Nr 0003 Stare Stawy , Na fragmencie działki nr 289/206
Inwestor:	Oświęcimskie Towarzystwo Budownictwa Społecznego Sp. z o.o. ul. Plac Słoneczny 4/1 32-600 Oświęcim
Stadium: PT	Branża: Konstrukcyjna
Tytuł rysunku:	RZUT III PIĘTRA - UKŁAD ELEMENTÓW KONSTRUKCYJNYCH SCHEMAT ZBROJENIA PŁYTY ŻELBETOWEJ NAD III PIETREM
Projektował: mgr inż. Ryszard Drozd upr. nr MAP/0084/POOK/11	Podpis:	Nr rys: K-6
	Skala: 1:100
Sprawdził: mgr. inż. Artur Kurdziel mgr. inż. MAP/0635/PBKb/21	Podpis:	Data: marzec 2025r.

MU−1
PRZEKRÓJ A−A

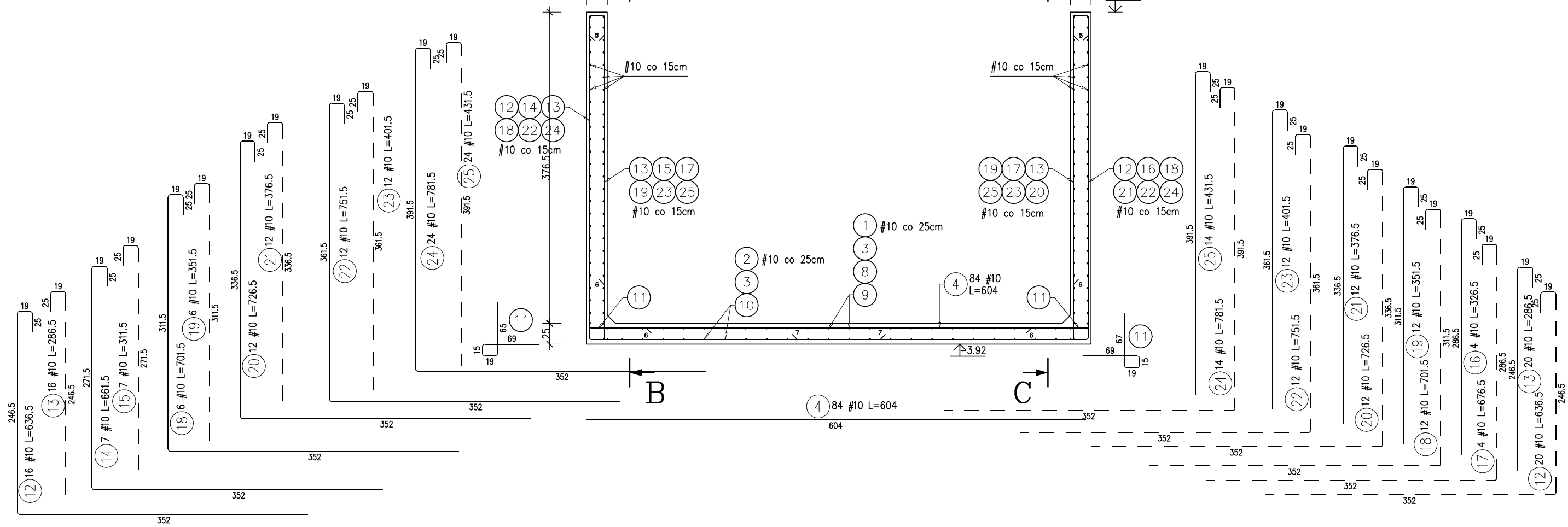

MU−1
PRZEKRÓJ B−B

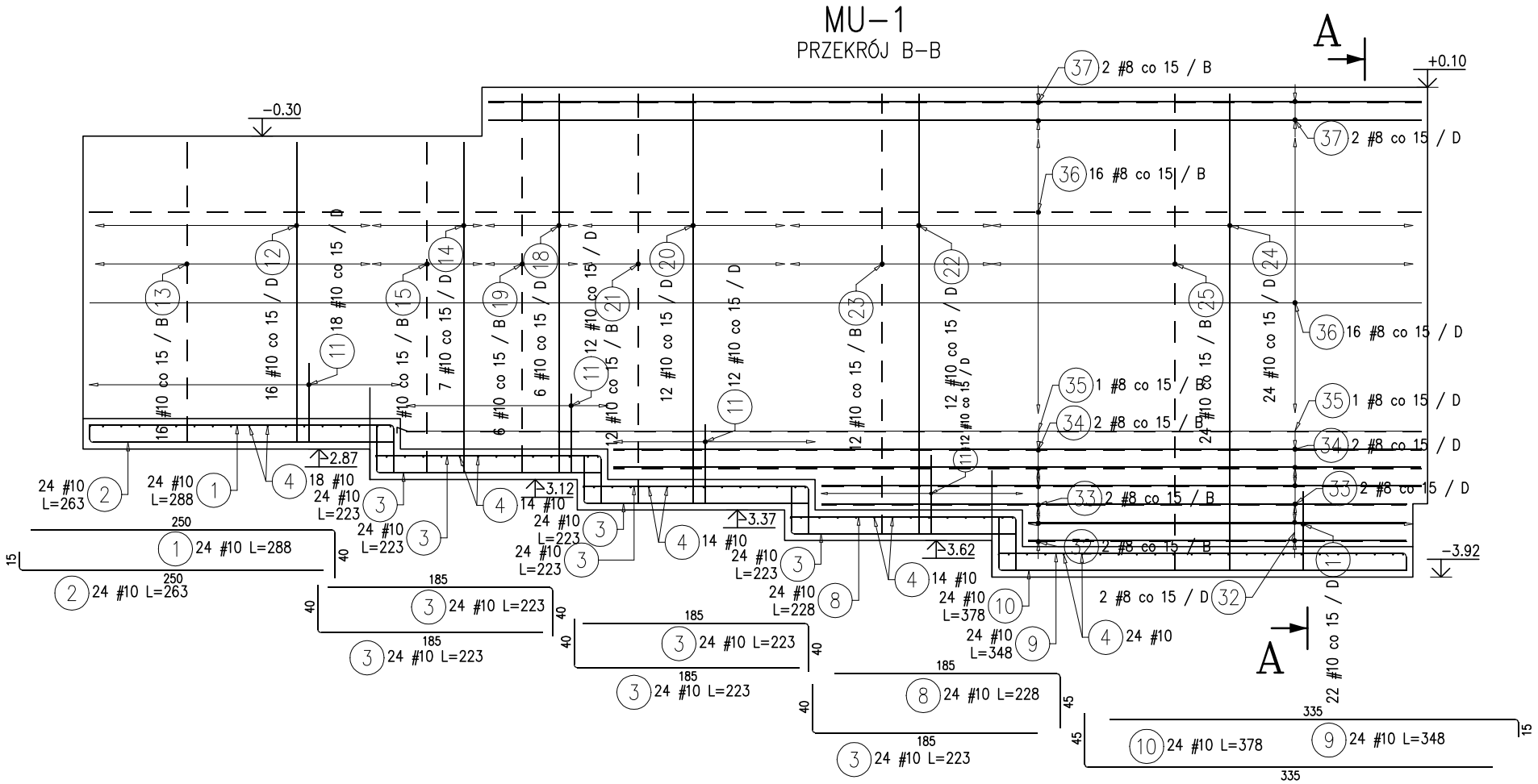

Beton C25/30
Podbeton C12/15
Stal zbrojeniowa B500SP
Otulina 5 cm - el. w gruncie
2 cm - płyty stropowe
2,5 cm - belki, słupy

Biuro Projektowe FORMAT
ul. Kościuszki 134
32-540 Trzebinia
tel. (12) 345 46 49
tel. (0) 608 572 553

KRU Architekci
Plac Wolności 15a
35-073 Rzeszów
tel:0048 698 576 676
e-mail: biuro@kruarchitekci
www.kruarchitekci.pl

Tytuł projektu:	Budowa budynku mieszkalnego wielorodzinnego wraz z infrastrukturą techniczną oraz budową parkingu i drogi wewnętrznej.
Lokalizacja:	Jednostka ewidencyjna: 121301_1 Oświęcim - miasto, obręb: Nr 0003 Stare Stawy , Na fragmencie działki nr 289/206
Inwestor:	Oświęcimskie Towarzystwo Budownictwa Społecznego Sp. z o.o. ul. Plac Słoneczny 4/1 32-600 Oświęcim
Stadium: PT	Branża: Konstrukcyjna
Tytuł rysunku:	SZCZEGÓŁY KONSTRUKCJI MU-1
Projektował:	mgr inż. Ryszard Drozd upr. nr MAP/0084/POOK/11 — Podpis:
Sprawdził:	mgr. inż. Artur Kurdziel mgr. inż. MAP/0635/PBKb/21 — Podpis:
Nr rys:	K-7.1
Skala:	1:50
Data:	marzec 2025r.

MU-1
PRZEKRÓJ C-C

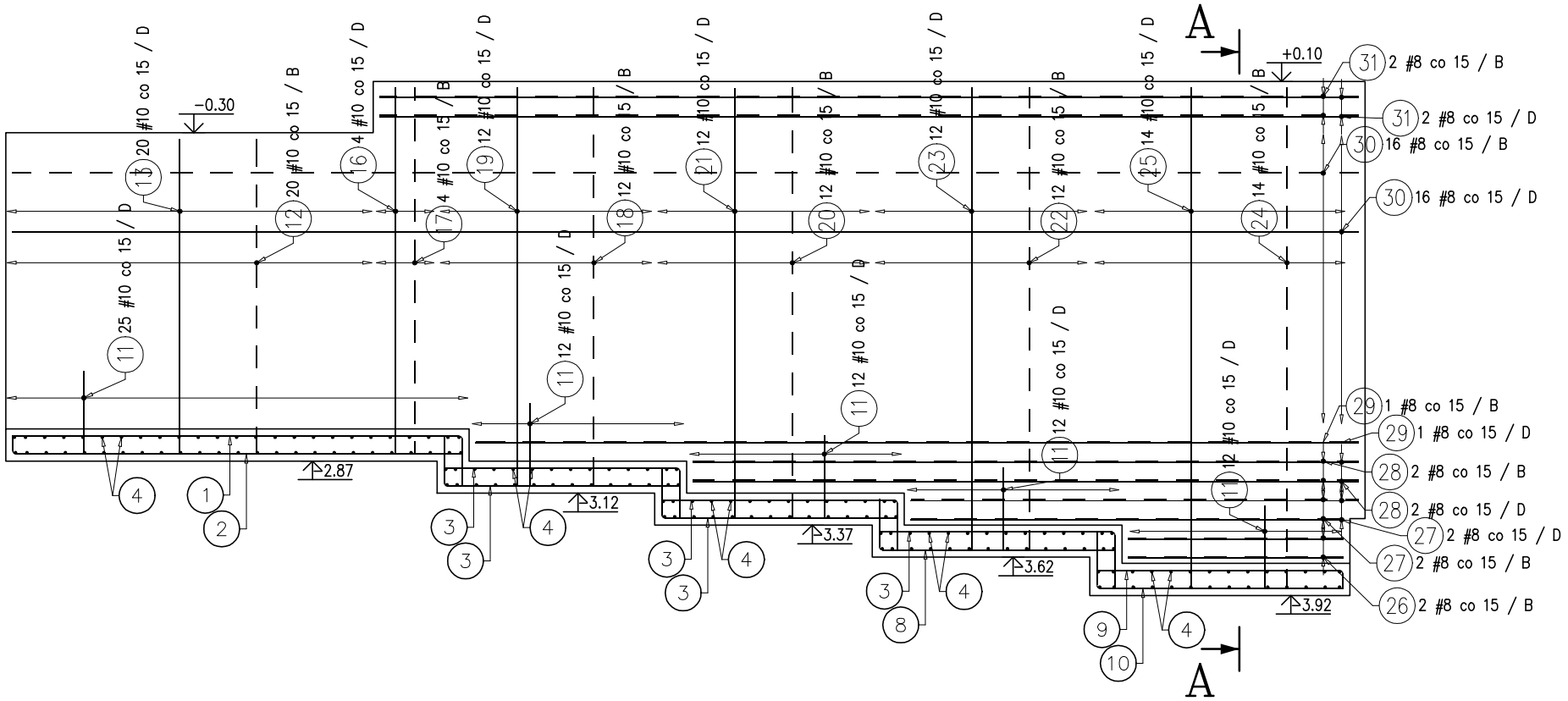

ZESTAWIENIE STALI ZBROJENIOWEJ

POZ.	NR PRĘTA	# [mm]	DŁUGOŚĆ [m]	LICZBA SZTUK		DŁ. ŁĄCZNA B500SP	
				W 1 POZ.	RAZEM	#8	#10
MU-1 – 1 szt.							
MU-1	1	10	2.88	24	24		69.12
	2	10	2.63	24	24		63.12
	3	10	2.23	120	120		267.60
	4	10	6.04	84	84		507.36
	8	10	2.28	24	24		54.72
	9	10	3.48	24	24		83.52
	10	10	3.78	24	24		90.72
	11	10	1.62	149	149		241.38
	12	10	6.36	16	16		101.76
	12	10	6.36	20	20		127.20
	13	10	2.86	16	16		45.76
	13	10	2.86	20	20		57.20
	14	10	6.61	7	7		46.27
	15	10	3.11	7	7		21.77
	16	10	3.26	4	4		13.04
	17	10	6.76	4	4		27.04
	18	10	7.01	18	18		126.18
	19	10	3.51	18	18		63.18
	20	10	7.26	24	24		174.24
	21	10	3.76	24	24		90.24
	22	10	7.51	24	24		180.24
	23	10	4.01	24	24		96.24
	24	10	7.81	38	38		296.78
	25	10	4.31	38	38		163.78
	26	8	1.68	2	2	3.36	
	27	8	*3.44	4	4	13.76	
	28	8	5.20	4	4	20.80	
	29	8	6.90	2	2	13.80	
	30	8	10.52	32	32	336.64	
	31	8	7.65	4	4	30.60	
	32	8	3.50	4	4	14.00	
	33	8	*5.26	4	4	21.04	
	34	8	7.02	4	4	28.08	
	35	8	8.72	2	2	17.44	
	36	8	11.32	32	32	362.24	
	37	8	8.05	4	4	32.20	
ŁĄCZNA DŁUGOŚĆ WG ŚREDNIC [m]						893.96	3008.46
MASA JEDNOSTKOWA [kg/m]						0.395	0.617
MASA RAZEM WG ŚREDNIC [kg]						352.74	1854.83
MASA CAŁKOWITA [kg]						2207.57	

1) Opis kształtu pręta: PN-EN ISO 3766 (gabarytowo)
2) Długość pręta L: wdłuż osi pręta

ARMERINGSSKJEMA

	Nr	# [mm]	LENGDE [m]	ANTALL I 1 ELEMENT.	ANTALL TOTAL	SUM [m] B500SP #10
MU-2 – 6.1 mb						
MU-2	1	10	3.79	26	26	98.54
	2	10	2.89	26	26	75.14
	3	10	2.15	26	26	55.90
	4	10	6.40	32	32	204.80
SUM LENGDE ETTER DIAMETER [m]						434.38
MASSE AV 1 lm AV ARMERING [kg/m]						0.617
MASSE ETTER DIAMETER [kg]						267.81
SUM MASSE [kg]						267.81

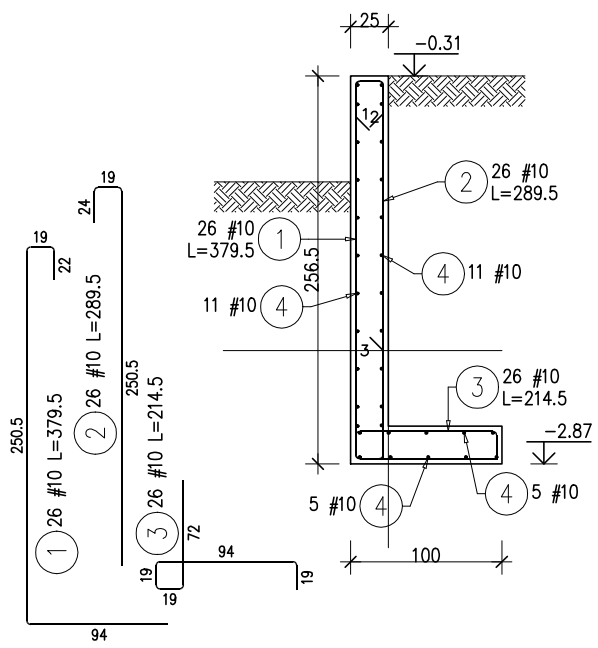

Beton C25/30
Podbeton C12/15
Stal zbrojeniowa B500SP
Otulina 5 cm - el. w gruncie
2 cm - płyty stropowe
2,5 cm - belki, słupy

Biuro Projektowe FORMAT
ul. Kościuszki 134
32-540 Trzebinia
tel. (12) 345 46 49
tel. (0) 608 572 553

KRU Architekci
Plac Wolności 15a
35-073 Rzeszów
tel:0048 698 576 676
e-mail: biuro@kruarchitekci
www.kruarchitekci.pl

Tytuł projektu: Budowa budynku mieszkalnego wielorodzinnego wraz z infrastrukturą techniczną oraz budową parkingu i drogi wewnętrznej.

Lokalizacja: Jednostka ewidencyjna: 121301_1 Oświęcim - miasto, obręb: Nr 0003 Stare Stawy , Na fragmencie działki nr 289/206

Inwestor: Oświęcimskie Towarzystwo Budownictwa Społecznego Sp. z o.o. ul. Plac Słoneczny 4/1 32-600 Oświęcim

Stadium: PT

Branża: Konstrukcyjna

Tytuł rysunku: SZCZEGÓŁY KONSTRUKCJI MU-1; MU-2

Projektował: mgr inż. Ryszard Drozd, upr. nr MAP/0084/POOK/11 — Podpis:

Sprawdził: mgr. inż. Artur Kurdziel, mgr. inż. MAP/0635/PBKb/21 — Podpis:

Nr rys: K-7.2

Skala: 1:50

Data: marzec 2025r.

Ściana Sc-1

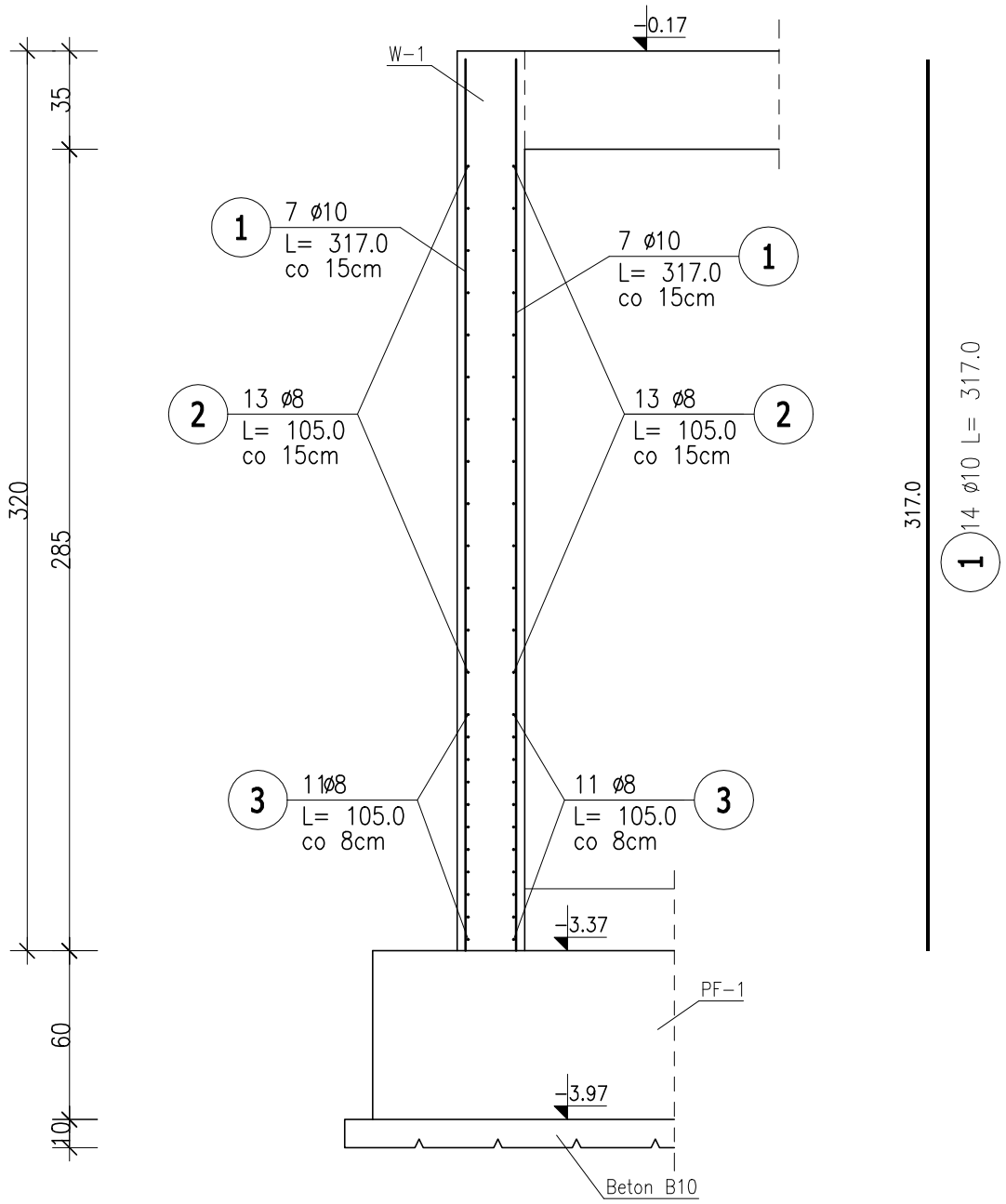

ZESTAWIENIE STALI ZBROJENIOWEJ

POZ.	NR PRĘTA	ø [mm]	DŁUGOŚĆ [m]	ILOŚĆ			DŁ. ŁĄCZNA [m] A-IIIN	
				PRĘTÓW	x POZ.	RAZEM	ø8	ø10
Poz. Sc-1 – Ściana żelbetowa – 1 mb								
Sc-1	1	10	3.170	14	1	14		44.38
	2	8	1.050	26	1	26	27.30	
	3	8	1.050	22	1	22	23.10	
DŁUGOŚĆ RAZEM [m]							50.40	44.38
MASA JEDNOSTKOWA [kg/m]							0.395	0.617
MASA [kg]							19.91	27.38
MASA CAŁKOWITA [kg]							**47.29**	

1) Opis kształtu pręta: PN-EN ISO 3766 metoda B (osiowo)
2) Opis długości haka: gabarytowy
3) Długość pręta L: suma wymiarów osiowych

Beton C30/37
Podbeton C12/15
Stal zbrojeniowa B500SP
Otulina 5 cm - el. w gruncie
2 cm - płyty stropowe
2,5 cm - belki, słupy

Biuro Projektowe FORMAT
ul. Kościuszki 134
32-540 Trzebinia
tel. (12) 345 46 49
tel. (0) 608 572 553

KRU Architekci
Plac Wolności 15a
35-073 Rzeszów
tel:0048 698 576 676
e-mail: biuro@kruarchitekci
www.kruarchitekci.pl

Tytuł projektu: Budowa budynku mieszkalnego wielorodzinnego wraz z infrastrukturą techniczną oraz budową parkingu i drogi wewnętrznej.

Lokalizacja: Jednostka ewidencyjna: 121301_1 Oświęcim - miasto, obręb: Nr 0003 Stare Stawy , Na fragmencie działki nr 289/206

Inwestor: Oświęcimskie Towarzystwo Budownictwa Społecznego Sp. z o.o. ul. Plac Słoneczny 4/1 32-600 Oświęcim

Stadium: PT

Branża: Konstrukcyjna

Tytuł rysunku: SZCZEGÓŁY KONSTRUKCJI Sc-1

Projektował: mgr inż. Ryszard Drozd, upr. nr MAP/0084/POOK/11 — Podpis:

Sprawdził: mgr. inż. Artur Kurdziel, mgr. inż. MAP/0635/PBKb/21 — Podpis:

Nr rys: K-8

Skala: 1:25

Data: marzec 2025r.

Ściana Sc-2

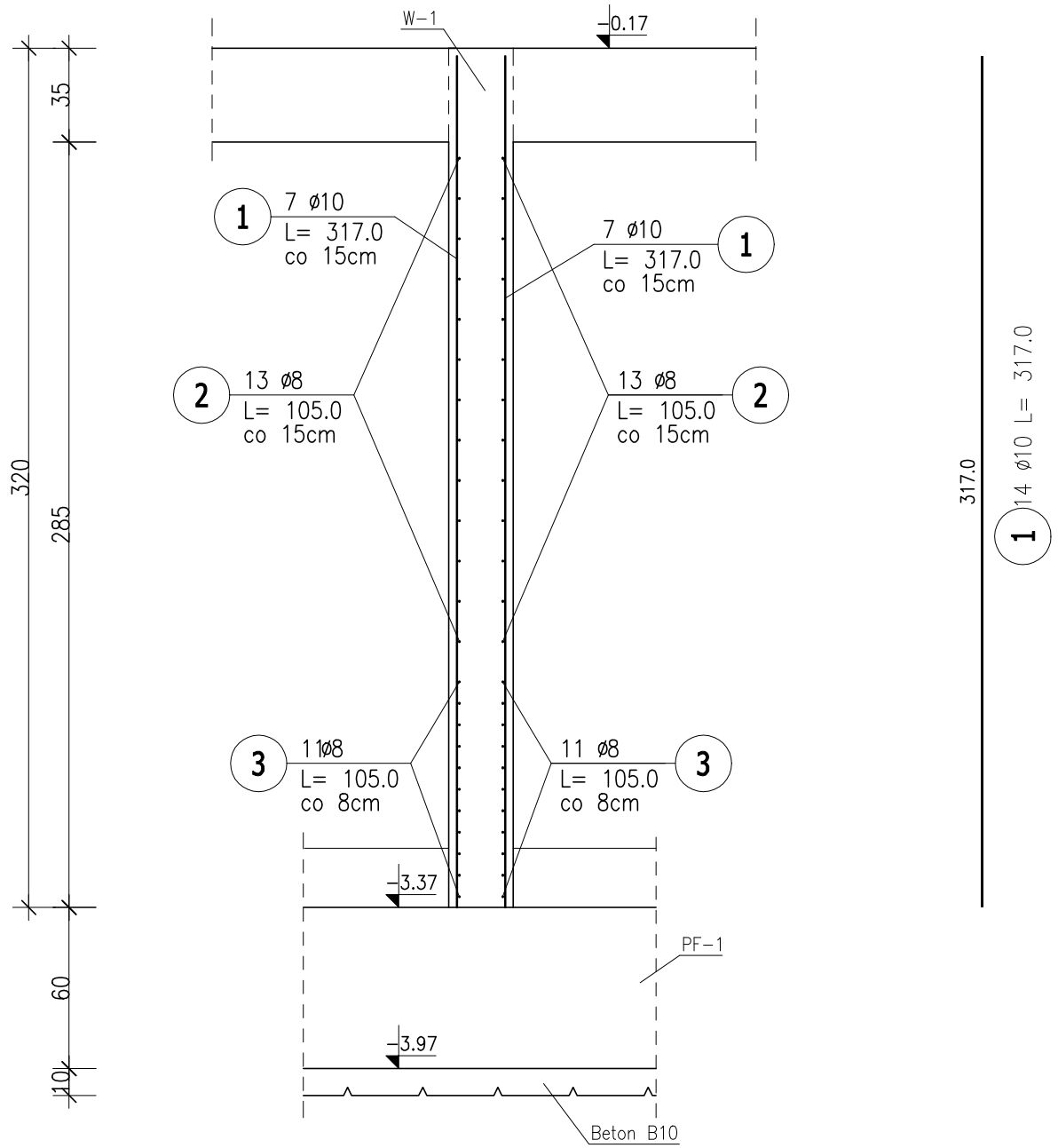

ZESTAWIENIE STALI ZBROJENIOWEJ

POZ.	NR PRĘTA	ø [mm]	DŁUGOŚĆ [m]	ILOŚĆ PRĘTÓW	x POZ.	RAZEM	DŁ. ŁĄCZNA [m] A-IIIN ø8	ø10
Poz. Sc-2 – Ściana żelbetowa – 1 mb								
Sc-2	1	10	3.170	14	1	14		44.38
	2	8	1.050	26	1	26	27.30	
	3	8	1.050	22	1	22	23.10	
DŁUGOŚĆ RAZEM [m]							50.40	44.38
MASA JEDNOSTKOWA [kg/m]							0.395	0.617
MASA [kg]							19.91	27.38
MASA CAŁKOWITA [kg]							**47.29**	

1) Opis kształtu pręta: PN-EN ISO 3766 metoda B (osiowo)
2) Opis długości haka: gabarytowy
3) Długość pręta L: suma wymiarów osiowych

Beton C30/37
Podbeton C12/15
Stal zbrojeniowa B500SP
Otulina 5 cm - el. w gruncie
2 cm - płyty stropowe
2,5 cm - belki, słupy

FORMAT BIURO PROJEKTOWE
Biuro Projektowe FORMAT
ul. Kościuszki 134
32-540 Trzebinia
tel. (12) 345 46 49
tel. (0) 608 572 553

KRU Architekci
Plac Wolności 15a
35-073 Rzeszów
tel:0048 698 576 676
e-mail: biuro@kruarchitekci
www.kruarchitekci.pl

Tytuł projektu: Budowa budynku mieszkalnego wielorodzinnego wraz z infrastrukturą techniczną oraz budową parkingu i drogi wewnętrznej.

Lokalizacja: Jednostka ewidencyjna: 121301_1 Oświęcim - miasto, obręb: Nr 0003 Stare Stawy , Na fragmencie działki nr 289/206

Inwestor: Oświęcimskie Towarzystwo Budownictwa Społecznego Sp. z o.o. ul. Plac Słoneczny 4/1 32-600 Oświęcim

Stadium: PT

Branża: Konstrukcyjna

Tytuł rysunku: SZCZEGÓŁY KONSTRUKCJI Sc-2

Projektował: mgr inż. Ryszard Drozd upr. nr MAP/0084/POOK/11 Podpis:

Sprawdził: mgr. inż. Artur Kurdziel mgr. inż. MAP/0635/PBKb/21 Podpis:

Nr rys: K-9

Skala: 1:25

Data: marzec 2025r.

Otwór Ot-1

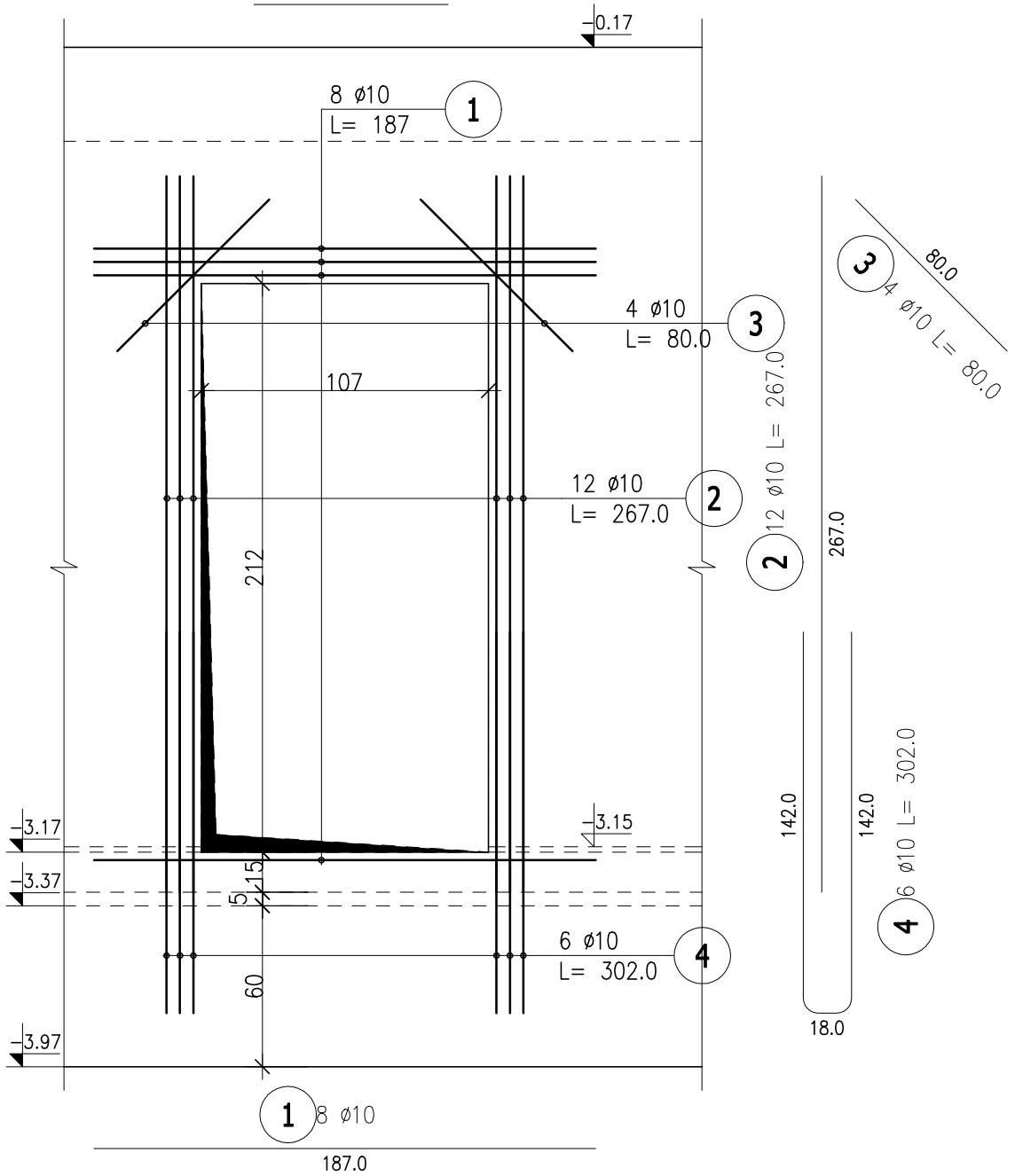

Otwór Ot-2

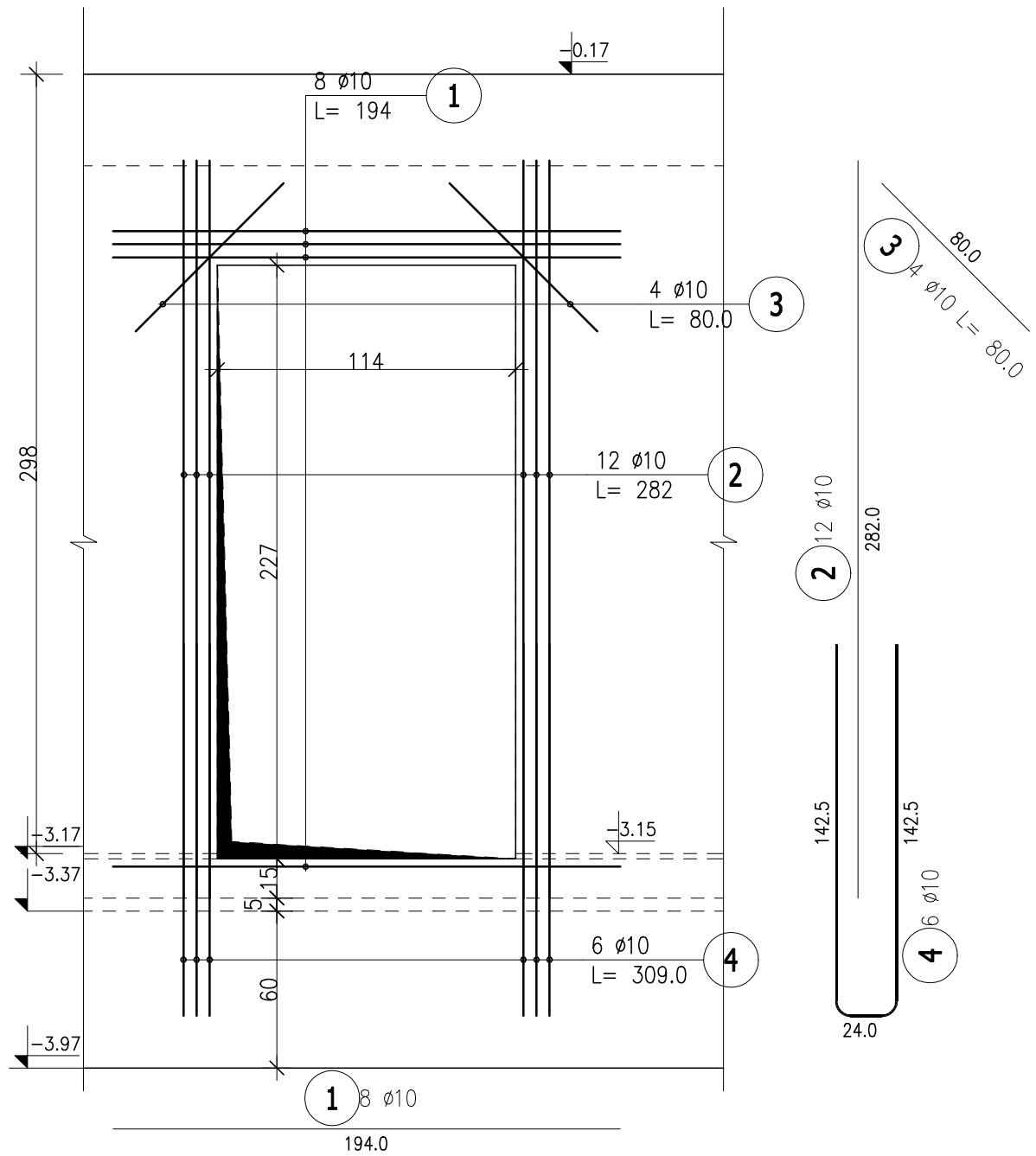

ZESTAWIENIE STALI ZBROJENIOWEJ

POZ.	NR PRĘTA	ø [mm]	DŁUGOŚĆ [m]	ILOŚĆ PRĘTÓW	ILOŚĆ x POZ.	ILOŚĆ RAZEM	DŁ. ŁĄCZNA [m] A-IIIN ø10
Poz. Ot-1 – Otwór Ot-1 – 5 szt.							
Ot-1	1	10	1,870	8	5	40	74,80
	2	10	2,670	12	5	60	160,20
	3	10	0,800	4	5	20	16,00
	4	10	3,020	6	5	30	90,60
Poz. Ot-2 – Otwór Ot-2 – 1 szt.							
Ot-2	1	10	1,940	8	1	8	15,52
	2	10	2,820	12	1	12	33,84
	3	10	0,800	4	1	4	3,20
	4	10	3,090	6	1	6	18,54

DŁUGOŚĆ RAZEM [m]	412,70
MASA JEDNOSTKOWA [kg/m]	0,617
MASA [kg]	254,64
MASA CAŁKOWITA [kg]	**254,64**

1) Opis kształtu pręta: PN-EN ISO 3766 (gabarytowo)
2) Opis długości haka: gabarytowy
3) Długość pręta L: suma wymiarów gabarytowych

Beton C30/37
Podbeton C12/15
Stal zbrojeniowa B500SP
Otulina 5 cm - el. w gruncie
2 cm - płyty stropowe
2,5 cm - belki, słupy

Biuro Projektowe FORMAT
ul. Kościuszki 134
32-540 Trzebinia
tel. (12) 345 46 49
tel. (0) 608 572 553

KRU Architekci
Plac Wolności 15a
35-073 Rzeszów
tel:0048 698 576 676
e-mail: biuro@kruarchitekci
www.kruarchitekci.pl

Tytuł projektu:	Budowa budynku mieszkalnego wielorodzinnego wraz z infrastrukturą techniczną oraz budową parkingu i drogi wewnętrznej.
Lokalizacja:	Jednostka ewidencyjna: 121301_1 Oświęcim - miasto, obręb: Nr 0003 Stare Stawy , Na fragmencie działki nr 289/206
Inwestor:	Oświęcimskie Towarzystwo Budownictwa Społecznego Sp. z o.o. ul. Plac Słoneczny 4/1 32-600 Oświęcim
Stadium: PT	Branża: Konstrukcyjna
Tytuł rysunku:	SZCZEGÓŁY KONSTRUKCJI Ot-1
Projektował:	mgr inż. Ryszard Drozd upr. nr MAP/0084/POOK/11 — Podpis:
Sprawdził:	mgr. inż. Artur Kurdziel mgr. inż. MAP/0635/PBKb/21 — Podpis:
Nr rys:	K-10
Skala:	1:25
Data:	marzec 2025r.

W-1
skala 1:25

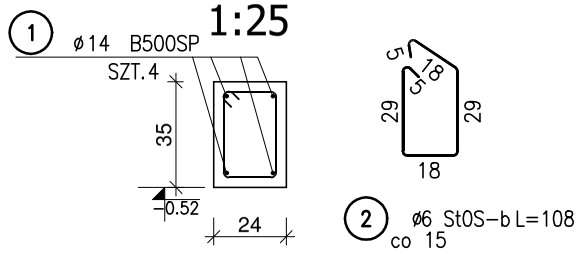

W-2
skala 1:25

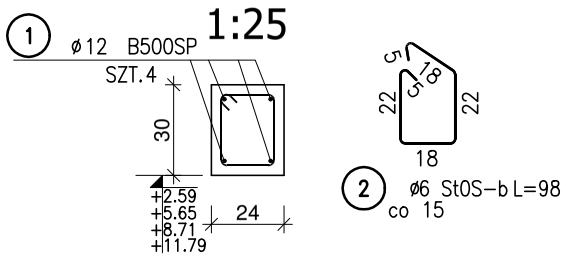

B1

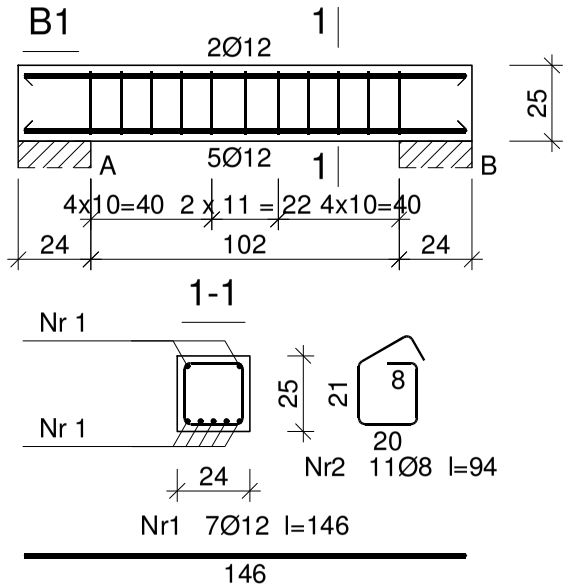

B3

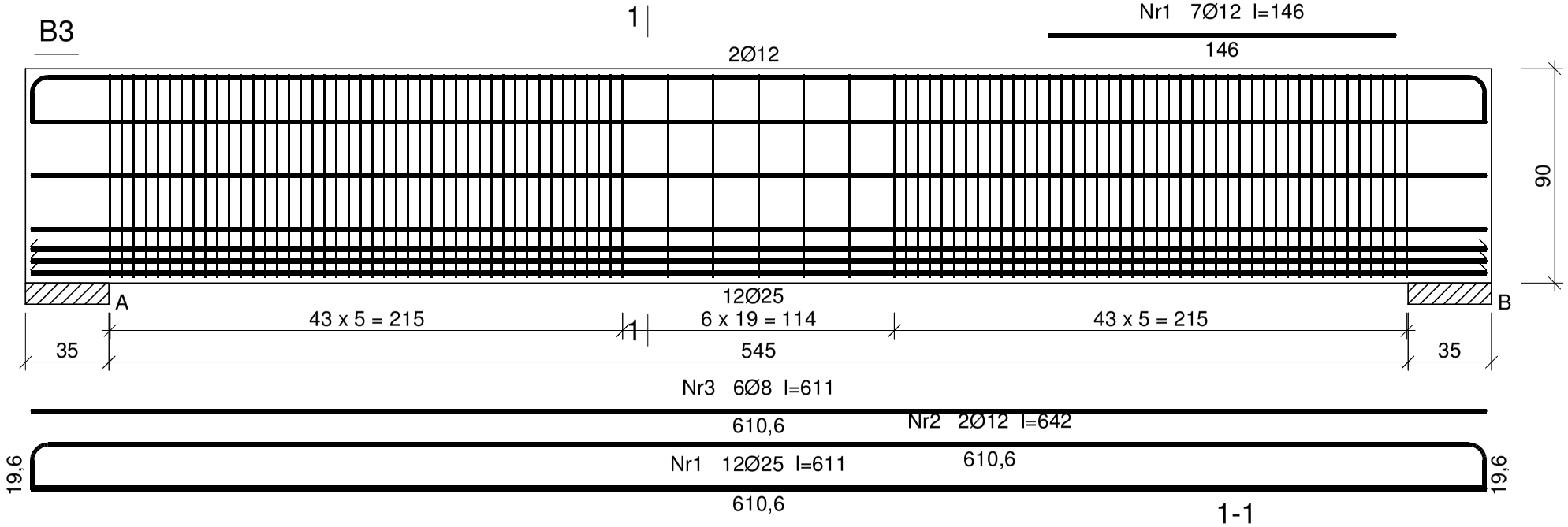

1-1

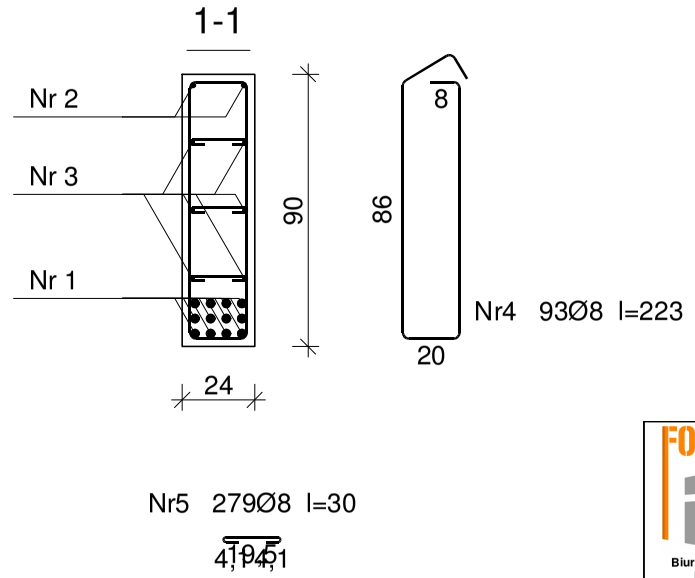

B4

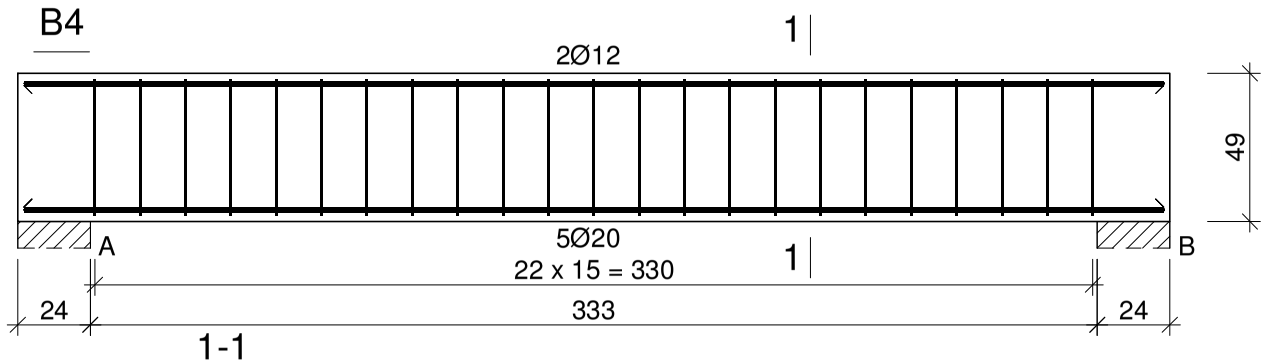

1-1

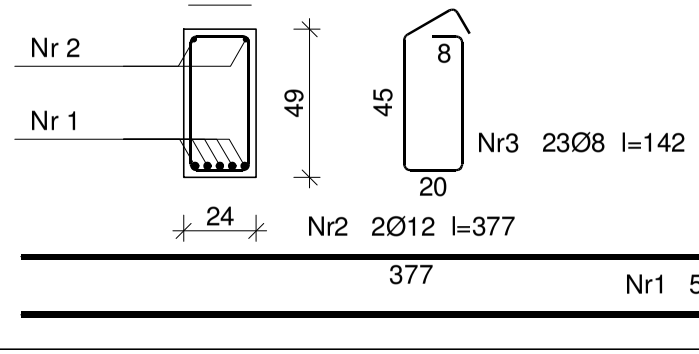

Wykaz prętów

Nr	Średnica [mm]	Długość [cm]	Liczba [szt.]	Długość całkowita [m] B500SP Ø8	Długość całkowita [m] B500SP Ø12
B1					
1	12	146	7		10,22
2	8	94	11	10,34	
Długość całkowita wg średnic [m]				10,4	10,3
Masa 1 m pręta [kg/m]				0,395	0,888
Masa prętów wg średnic [kg]				4,1	9,1
Masa prętów wg gatunków stali [kg]				13,2	
Masa całkowita [kg]				14	

Nr	Średnica [mm]	Długość [cm]	Liczba [szt.]	Długość całkowita [m] B500SP Ø8	Długość całkowita [m] B500SP Ø12	Długość całkowita [m] B500SP Ø25
B3						
1	25	611	12			73,32
2	12	642	2		12,84	
3	8	611	6	36,66		
4	8	223	93	207,39		
5	8	30	279	83,70		
Długość całkowita wg średnic [m]				327,8	12,9	73,4
Masa 1 m pręta [kg/m]				0,395	0,888	3,853
Masa prętów wg średnic [kg]				129,5	11,5	282,8
Masa prętów wg gatunków stali [kg]				423,8		
Masa całkowita [kg]				424		

Nr	Średnica [mm]	Długość [cm]	Liczba [szt.]	Długość całkowita [m] B500SP Ø8	Długość całkowita [m] B500SP Ø12	Długość całkowita [m] B500SP Ø20
B4						
1	20	377	5			18,85
2	12	377	2		7,54	
3	8	142	23	32,66		
Długość całkowita wg średnic [m]				32,7	7,6	18,9
Masa 1 m pręta [kg/m]				0,395	0,888	2,466
Masa prętów wg średnic [kg]				12,9	6,7	46,6
Masa prętów wg gatunków stali [kg]				66,2		
Masa całkowita [kg]				67		

UWAGA: Długość pręta jest długością obliczoną na podstawie wymiarów w osi pręta (metoda B wg EN ISO 3766)

Beton C30/37(Poz. B3) C25/30 (pozostałe)
Podbeton C12/15
Stal zbrojeniowa B500SP
Otulina 5 cm - el. w gruncie
2 cm - płyty stropowe
2,5 cm - belki, słupy

Biuro Projektowe FORMAT
ul. Kościuszki 134
32-540 Trzebinia
tel. (12) 345 46 49
tel. (0) 608 572 553

KRU Architekci
Plac Wolności 15a
35-073 Rzeszów
tel:0048 698 576 676
e-mail: biuro@kruarchitekci
www.kruarchitekci.pl

Tytuł projektu: Budowa budynku mieszkalnego wielorodzinnego wraz z infrastrukturą techniczną oraz budową parkingu i drogi wewnętrznej.

Lokalizacja: Jednostka ewidencyjna: 121301_1 Oświęcim - miasto, obręb: Nr 0003 Stare Stawy , Na fragmencie działki nr 289/206

Inwestor: Oświęcimskie Towarzystwo Budownictwa Społecznego Sp. z o.o. ul. Plac Słoneczny 4/1 32-600 Oświęcim

Stadium: PT

Branża: Konstrukcyjna

Tytuł rysunku: SZCZEGÓŁY KONSTRUKCJI W-1; W-2; B1; B3; B4

Projektował: mgr inż. Ryszard Drozd, upr. nr MAP/0084/POOK/11 — Podpis:

Sprawdził: mgr. inż. Artur Kurdziel, mgr. inż. MAP/0635/PBKb/21 — Podpis:

Nr rys: K-11

Skala: 1:25

Data: marzec 2025r.

B4.1

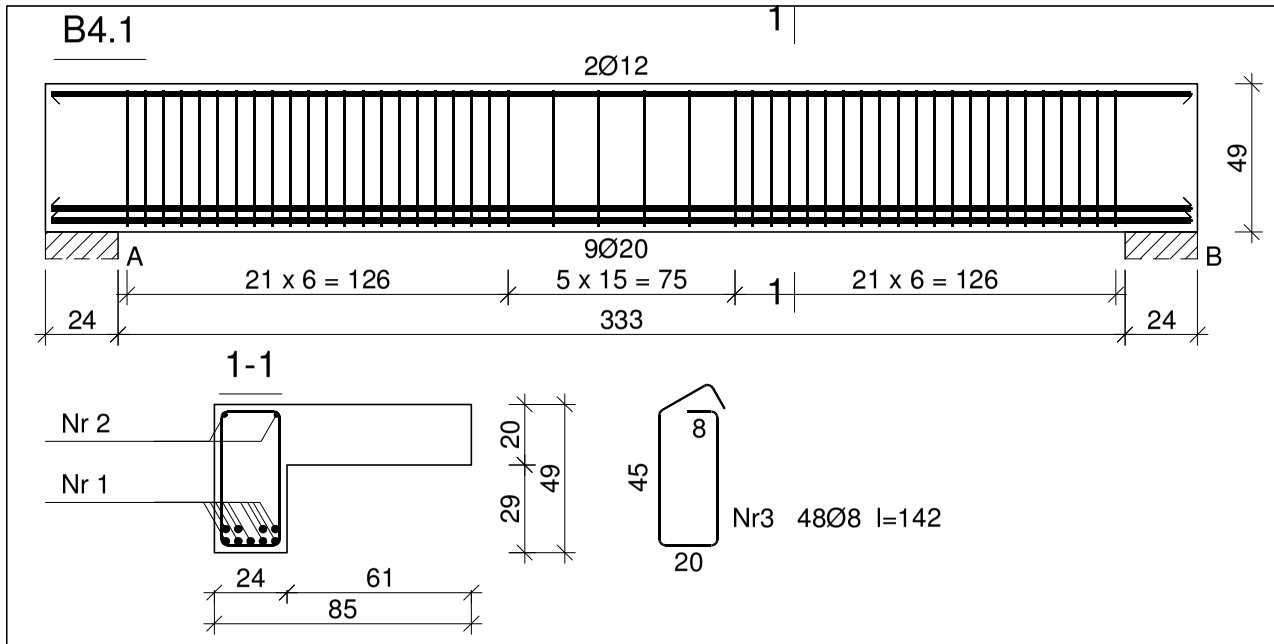

B6

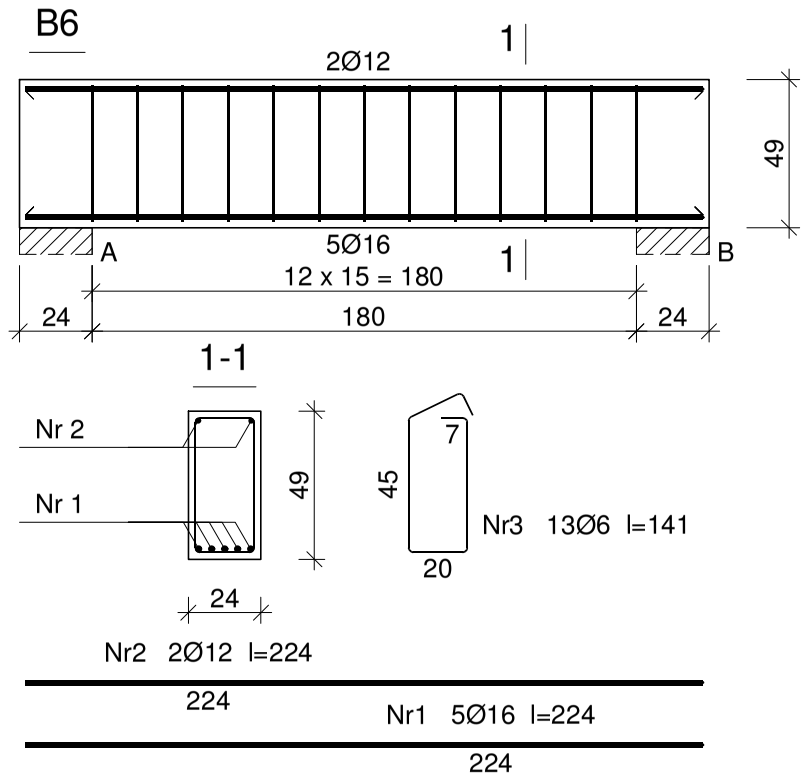

B7

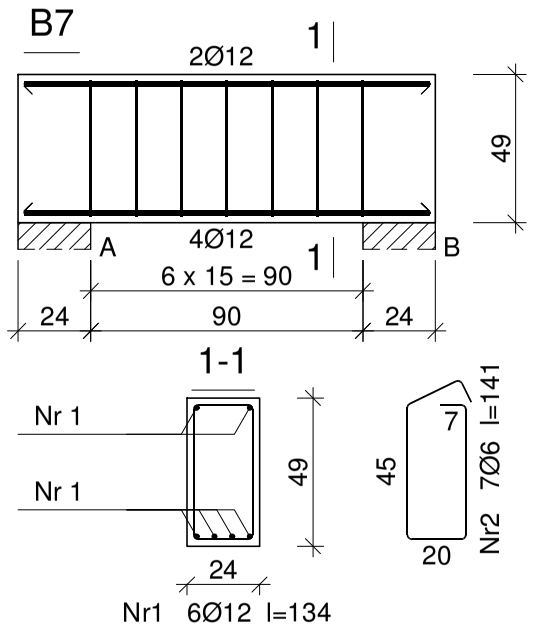

B10

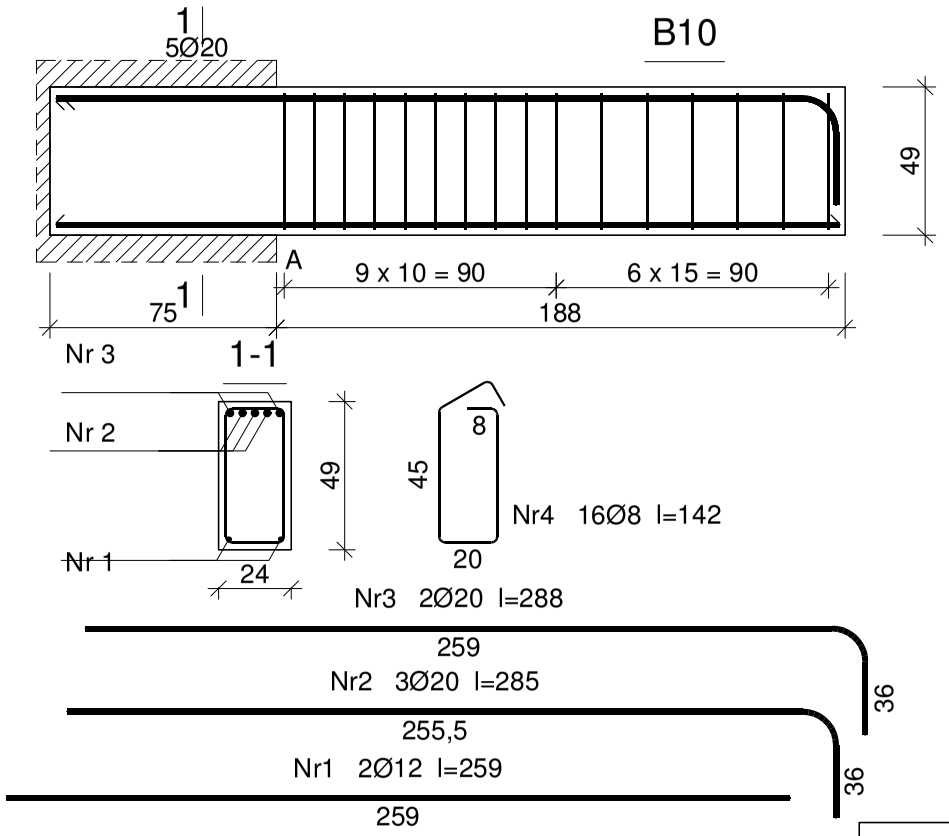

B8

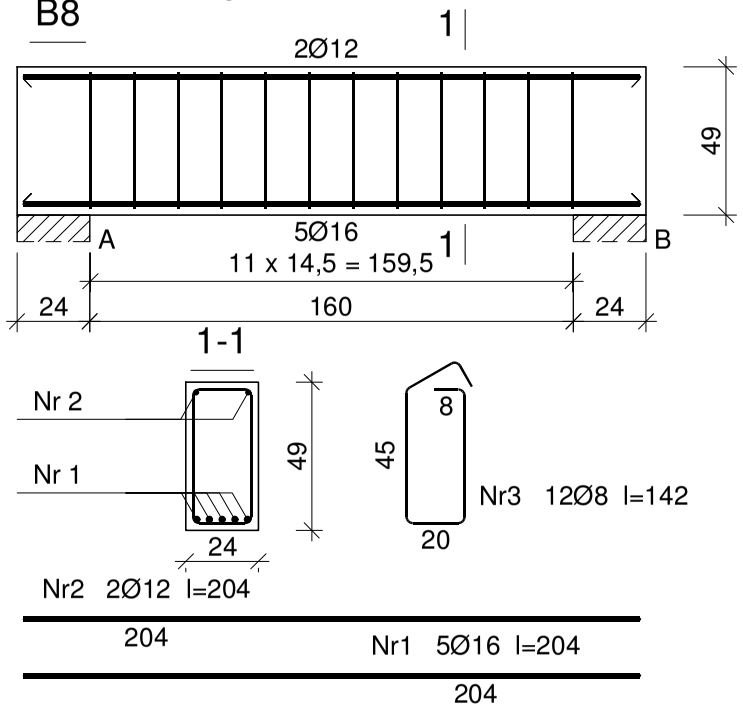

Nr	Średnica [mm]	Długość [cm]	Liczba [szt.]	Długość całkowita [m] B500SP Ø8	Ø12	Ø20
B10						
1	12	259	2		5,18	
2	20	285	3			8,55
3	20	288	2			5,76
4	8	142	16	22,72		
Długość całkowita wg średnic [m]				22,8	5,2	14,4
Masa 1 m pręta [kg/m]				0,395	0,888	2,466
Masa prętów wg średnic [kg]				9,0	4,6	35,5
Masa prętów wg gatunków stali [kg]				49,1		
Masa całkowita [kg]				50		

UWAGA: Długość pręta jest długością obliczoną na podstawie wymiarów w osi pręta (metoda B wg EN ISO 3766)

Beton C25/30
Podbeton C12/15
Stal zbrojeniowa B500SP
Otulina 5 cm - el. w gruncie
2 cm - płyty stropowe
2,5 cm - belki, słupy

Wykaz prętów

Nr	Średnica [mm]	Długość [cm]	Liczba [szt.]	Długość całkowita [m] B500SP Ø8	Ø12	Ø20
B4.1						
1	20	377	9			33,93
2	12	377	2		7,54	
3	8	142	48	68,16		
Długość całkowita wg średnic [m]				68,2	7,6	34,0
Masa 1 m pręta [kg/m]				0,395	0,888	2,466
Masa prętów wg średnic [kg]				26,9	6,7	83,8
Masa prętów wg gatunków stali [kg]				117,4		
Masa całkowita [kg]				118		

Nr	Średnica [mm]	Długość [cm]	Liczba [szt.]	Długość całkowita [m] B500SP Ø6	Ø12	Ø16
B6						
1	16	224	5			11,20
2	12	224	2		4,48	
3	6	141	13	18,33		
Długość całkowita wg średnic [m]				18,4	4,5	11,1
Masa 1 m pręta [kg/m]				0,222	0,888	1,578
Masa prętów wg średnic [kg]				4,1	4,0	17,5
Masa prętów wg gatunków stali [kg]				25,6		
Masa całkowita [kg]				26		

Nr	Średnica [mm]	Długość [cm]	Liczba [szt.]	Długość całkowita [m] B500SP Ø6	Ø12
B7					
1	12	134	6		8,04
2	6	141	7	9,87	
Długość całkowita wg średnic [m]				9,9	8,1
Masa 1 m pręta [kg/m]				0,222	0,888
Masa prętów wg średnic [kg]				2,2	7,2
Masa prętów wg gatunków stali [kg]				9,4	
Masa całkowita [kg]				10	

Nr	Średnica [mm]	Długość [cm]	Liczba [szt.]	Długość całkowita [m] B500SP Ø8	Ø12	Ø16
B8						
1	16	204	5			10,20
2	12	204	2		4,08	
3	8	142	12	17,04		
Długość całkowita wg średnic [m]				17,1	4,1	10,1
Masa 1 m pręta [kg/m]				0,395	0,888	1,578
Masa prętów wg średnic [kg]				6,8	3,6	15,9
Masa prętów wg gatunków stali [kg]				26,3		
Masa całkowita [kg]				27		

FORMAT BIURO PROJEKTOWE
Biuro Projektowe FORMAT
ul. Kościuszki 134
32-540 Trzebinia
tel. (12) 345 46 49
tel. (0) 608 572 553

architekci
KRU Architekci
Plac Wolności 15a
35-073 Rzeszów
tel:0048 698 576 676
e-mail: biuro@kruarchitekci
www.kruarchitekci.pl

Tytuł projektu: Budowa budynku mieszkalnego wielorodzinnego wraz z infrastrukturą techniczną oraz budową parkingu i drogi wewnętrznej.

Lokalizacja: Jednostka ewidencyjna: 121301_1 Oświęcim - miasto, obręb: Nr 0003 Stare Stawy , Na fragmencie działki nr 289/206

Inwestor: Oświęcimskie Towarzystwo Budownictwa Społecznego Sp. z o.o. ul. Plac Słoneczny 4/1 32-600 Oświęcim

Stadium: PT

Branża: Konstrukcyjna

Tytuł rysunku: SZCZEGÓŁY KONSTRUKCJI B4.1; B6; B7; B8; B10

Projektował: mgr inż. Ryszard Drozd, upr. nr MAP/0084/POOK/11 — Podpis:

Sprawdził: mgr. inż. Artur Kurdziel, mgr. inż. MAP/0635/PBKb/21 — Podpis:

Nr rys: K-12

Skala: 1:25

Data: marzec 2025r.

B11

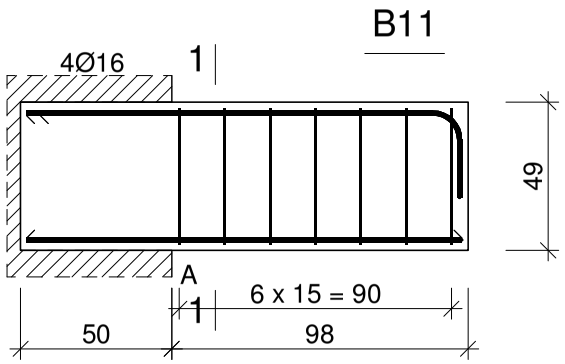

B13

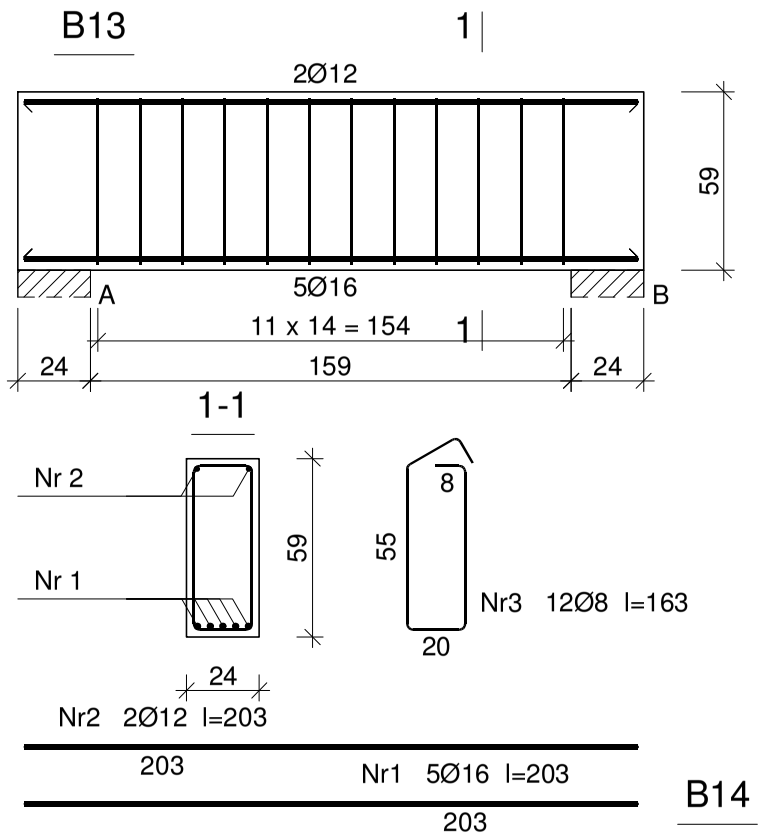

B15

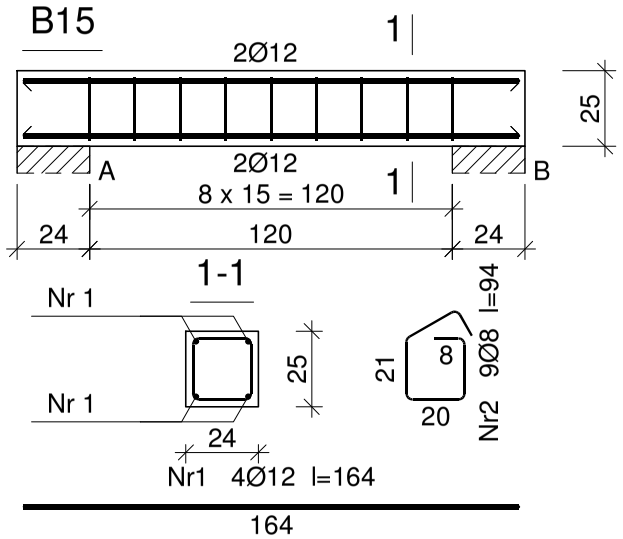

B12

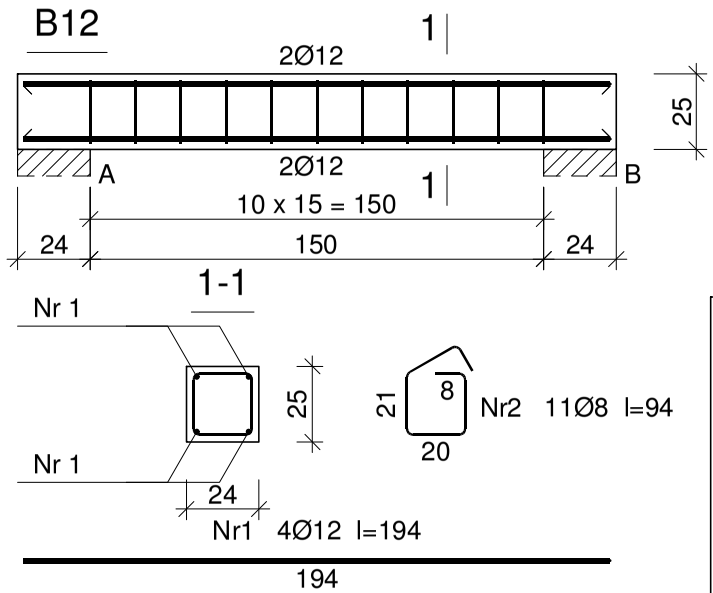

Beton C25/30
Podbeton C12/15
Stal zbrojeniowa B500SP
Otulina 5 cm - el. w gruncie
2 cm - płyty stropowe
2,5 cm - belki, słupy

B14

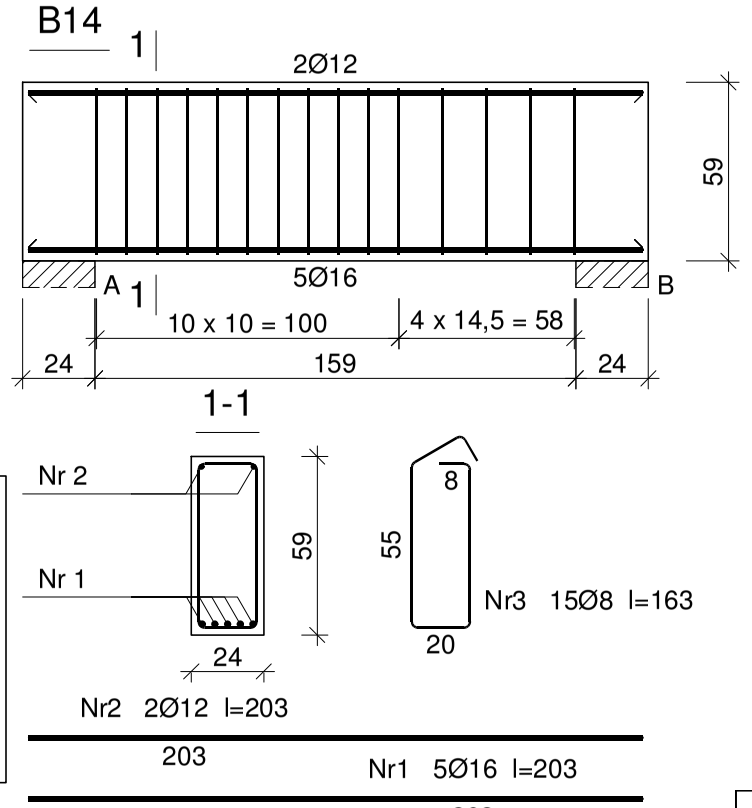

Wykaz prętów

Nr	Średnica [mm]	Długość [cm]	Liczba [szt.]	Długość całkowita [m] B500SP Ø8	Ø12	Ø16
B11						
1	12	144	2		2,88	
2	16	163	2			3,26
3	16	167	2			3,34
4	8	142	7	9,94		
Długość całkowita wg średnic [m]				10,0	2,9	6,5
Masa 1 m pręta [kg/m]				0,395	0,888	1,578
Masa prętów wg średnic [kg]				4,0	2,6	10,3
Masa prętów wg gatunków stali [kg]				16,9		
Masa całkowita [kg]				17		

Nr	Średnica [mm]	Długość [cm]	Liczba [szt.]	Długość całkowita [m] B500SP Ø8	Ø12
B12					
1	12	194	4		7,76
2	8	94	11	10,34	
Długość całkowita wg średnic [m]				10,4	7,8
Masa 1 m pręta [kg/m]				0,395	0,888
Masa prętów wg średnic [kg]				4,1	6,9
Masa prętów wg gatunków stali [kg]				11,0	
Masa całkowita [kg]				11	

Nr	Średnica [mm]	Długość [cm]	Liczba [szt.]	Długość całkowita [m] B500SP Ø8	Ø12	Ø16
B13						
1	16	203	5			10,15
2	12	203	2		4,06	
3	8	163	12	19,56		
Długość całkowita wg średnic [m]				19,6	4,1	10,2
Masa 1 m pręta [kg/m]				0,395	0,888	1,578
Masa prętów wg średnic [kg]				7,7	3,6	16,1
Masa prętów wg gatunków stali [kg]				27,4		
Masa całkowita [kg]				28		

Nr	Średnica [mm]	Długość [cm]	Liczba [szt.]	Długość całkowita [m] B500SP Ø8	Ø12	Ø16
B14						
1	16	203	5			10,15
2	12	203	2		4,06	
3	8	163	15	24,45		
Długość całkowita wg średnic [m]				24,5	4,1	10,2
Masa 1 m pręta [kg/m]				0,395	0,888	1,578
Masa prętów wg średnic [kg]				9,7	3,6	16,1
Masa prętów wg gatunków stali [kg]				29,4		
Masa całkowita [kg]				30		

Nr	Średnica [mm]	Długość [cm]	Liczba [szt.]	Długość całkowita [m] B500SP Ø8	Ø12
B15					
1	12	164	4		6,56
2	8	94	9	8,46	
Długość całkowita wg średnic [m]				8,5	6,6
Masa 1 m pręta [kg/m]				0,395	0,888
Masa prętów wg średnic [kg]				3,4	5,9
Masa prętów wg gatunków stali [kg]				9,3	
Masa całkowita [kg]				10	

UWAGA: Długość pręta jest długością obliczoną na podstawie wymiarów w osi pręta (metoda B wg EN ISO 3766)

FORMAT Biuro Projektowe
Biuro Projektowe FORMAT
ul. Kościuszki 134
32-540 Trzebinia
tel. (12) 345 46 49
tel. (0) 608 572 553

KRU Architekci
Plac Wolności 15a
35-073 Rzeszów
tel:0048 698 576 676
e-mail: biuro@kruarchitekci
www.kruarchitekci.pl

Tytuł projektu: Budowa budynku mieszkalnego wielorodzinnego wraz z infrastrukturą techniczną oraz budową parkingu i drogi wewnętrznej.

Lokalizacja: Jednostka ewidencyjna: 121301_1 Oświęcim - miasto, obręb: Nr 0003 Stare Stawy , Na fragmencie działki nr 289/206

Inwestor: Oświęcimskie Towarzystwo Budownictwa Społecznego Sp. z o.o. ul. Plac Słoneczny 4/1 32-600 Oświęcim

Stadium: PT

Branża: Konstrukcyjna

Tytuł rysunku: SZCZEGÓŁY KONSTRUKCJI B11; B12; B13; B14; B15

Projektował: mgr inż. Ryszard Drozd, upr. nr MAP/0084/POOK/11 — Podpis:

Sprawdził: mgr. inż. Artur Kurdziel, mgr. inż. MAP/0635/PBKb/21 — Podpis:

Nr rys: K-13

Skala: 1:25

Data: marzec 2025r.

SCHODY NR 1-BIEG 2

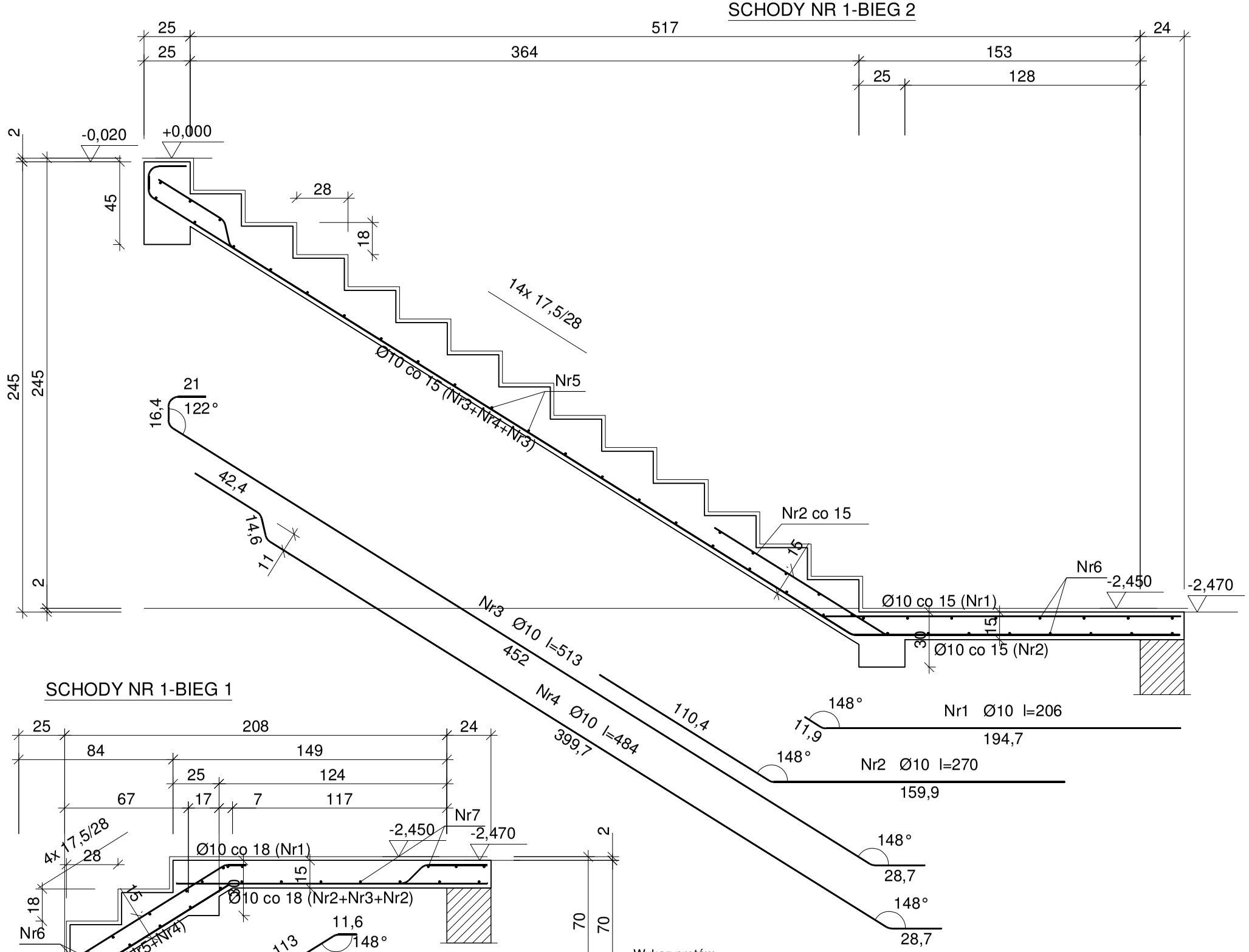

Wykaz prętów

Nr	Średnica [mm]	Długość [cm]	Liczba [szt.]	Długość całkowita [m] B500SP Ø10	Długość całkowita [m] St0S-b Ø8
dla jednego biegu					
1	10	113	7	7,91	
2	10	169	5	8,45	
3	10	173	2	3,46	
4	10	132	5	6,60	
5	10	169	2	3,38	
6	8	122	14		17,08
7	8	274	14		38,36
Długość całkowita wg średnic [m]				29,8	55,5
Masa 1 m pręta [kg/m]				0,617	0,395
Masa prętów wg średnic [kg]				18,4	21,9
Masa prętów wg gatunków stali [kg]				18,4	21,9
Masa całkowita [kg]				41	

UWAGA: Długość pręta jest długością obliczoną na podstawie wymiarów w osi pręta (metoda B wg EN ISO 3766)

SCHODY NR 1-BIEG 1

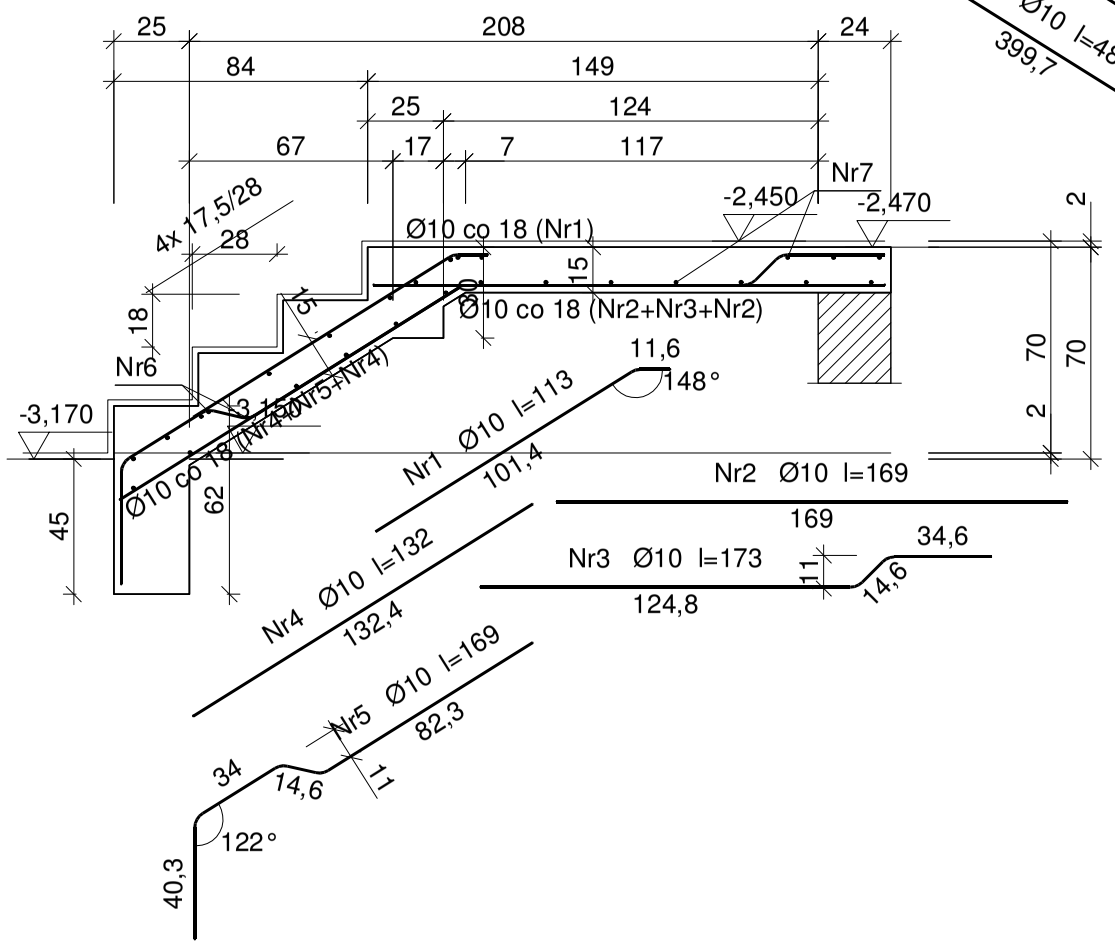

Wykaz prętów

Nr	Średnica [mm]	Długość [cm]	Liczba [szt.]	Długość całkowita [m] B500SP Ø10	Długość całkowita [m] St0S-b Ø8
dla jednego biegu					
1	10	206	9	18,54	
2	10	270	9	24,30	
3	10	513	6	30,78	
4	10	484	3	14,52	
5	8	122	27		32,94
6	8	274	16		43,84
Długość całkowita wg średnic [m]				88,2	76,8
Masa 1 m pręta [kg/m]				0,617	0,395
Masa prętów wg średnic [kg]				54,4	30,3
Masa prętów wg gatunków stali [kg]				54,4	30,3
Masa całkowita [kg]				85	

UWAGA: Długość pręta jest długością obliczoną na podstawie wymiarów w osi pręta (metoda B wg EN ISO 3766)

Beton C25/30
Podbeton C12/15
Stal zbrojeniowa B500SP
Otulina 5 cm - el. w gruncie
2 cm - płyty stropowe
2,5 cm - belki, słupy

Biuro Projektowe FORMAT
ul. Kościuszki 134
32-540 Trzebinia
tel. (12) 345 46 49
tel. (0) 608 572 553

KRU Architekci
Plac Wolności 15a
35-073 Rzeszów
tel:0048 698 576 676
e-mail: biuro@kruarchitekci
www.kruarchitekci.pl

Tytuł projektu: Budowa budynku mieszkalnego wielorodzinnego wraz z infrastrukturą techniczną oraz budową parkingu i drogi wewnętrznej.

Lokalizacja: Jednostka ewidencyjna: 121301_1 Oświęcim - miasto, obręb: Nr 0003 Stare Stawy , Na fragmencie działki nr 289/206

Inwestor: Oświęcimskie Towarzystwo Budownictwa Społecznego Sp. z o.o. ul. Plac Słoneczny 4/1 32-600 Oświęcim

Stadium: PT

Branża: Konstrukcyjna

Tytuł rysunku: SZCZEGÓŁY KONSTRUKCJI Schody NR1

Projektował: mgr inż. Ryszard Drozd upr. nr MAP/0084/POOK/11 Podpis:

Sprawdził: mgr. inż. Artur Kurdziel mgr. inż. MAP/0635/PBKb/21 Podpis:

Nr rys: K-14

Skala: 1:25

Data: marzec 2025r.

Wykaz prętów

Nr	Średnica [mm]	Długość [cm]	Liczba [szt.]	Długość całkowita [m] B500SP Ø10	Długość całkowita [m] St0S-b Ø8
dla jednego biegu					
1	10	207	9	18,63	
2	10	286	9	25,74	
3	10	542	6	32,52	
4	10	513	3	15,39	
5	8	122	29		35,38
6	8	274	16		43,84
Długość całkowita wg średnic			[m]	92,3	79,3
Masa 1 m pręta			[kg/m]	0,617	0,395
Masa prętów wg średnic			[kg]	56,9	31,3
Masa prętów wg gatunków stali			[kg]	56,9	31,3
Masa całkowita			[kg]	89	

UWAGA: Długość pręta jest długością obliczoną na podstawie wymiarów w osi pręta (metoda B wg EN ISO 3766)

Wykaz prętów

Nr	Średnica [mm]	Długość [cm]	Liczba [szt.]	Długość całkowita [m] B500SP Ø10	Długość całkowita [m] St0S-b Ø8
dla jednego biegu					
1	10	278	9	25,02	
2	10	169	9	15,21	
3	10	442	6	26,52	
4	10	483	3	14,49	
5	8	122	8		9,76
6	8	274	37		101,38
Długość całkowita wg średnic			[m]	81,3	111,2
Masa 1 m pręta			[kg/m]	0,617	0,395
Masa prętów wg średnic			[kg]	50,2	43,9
Masa prętów wg gatunków stali			[kg]	50,2	43,9
Masa całkowita			[kg]	95	

UWAGA: Długość pręta jest długością obliczoną na podstawie wymiarów w osi pręta (metoda B wg EN ISO 3766)

SCHODY NR 2-BIEG 2

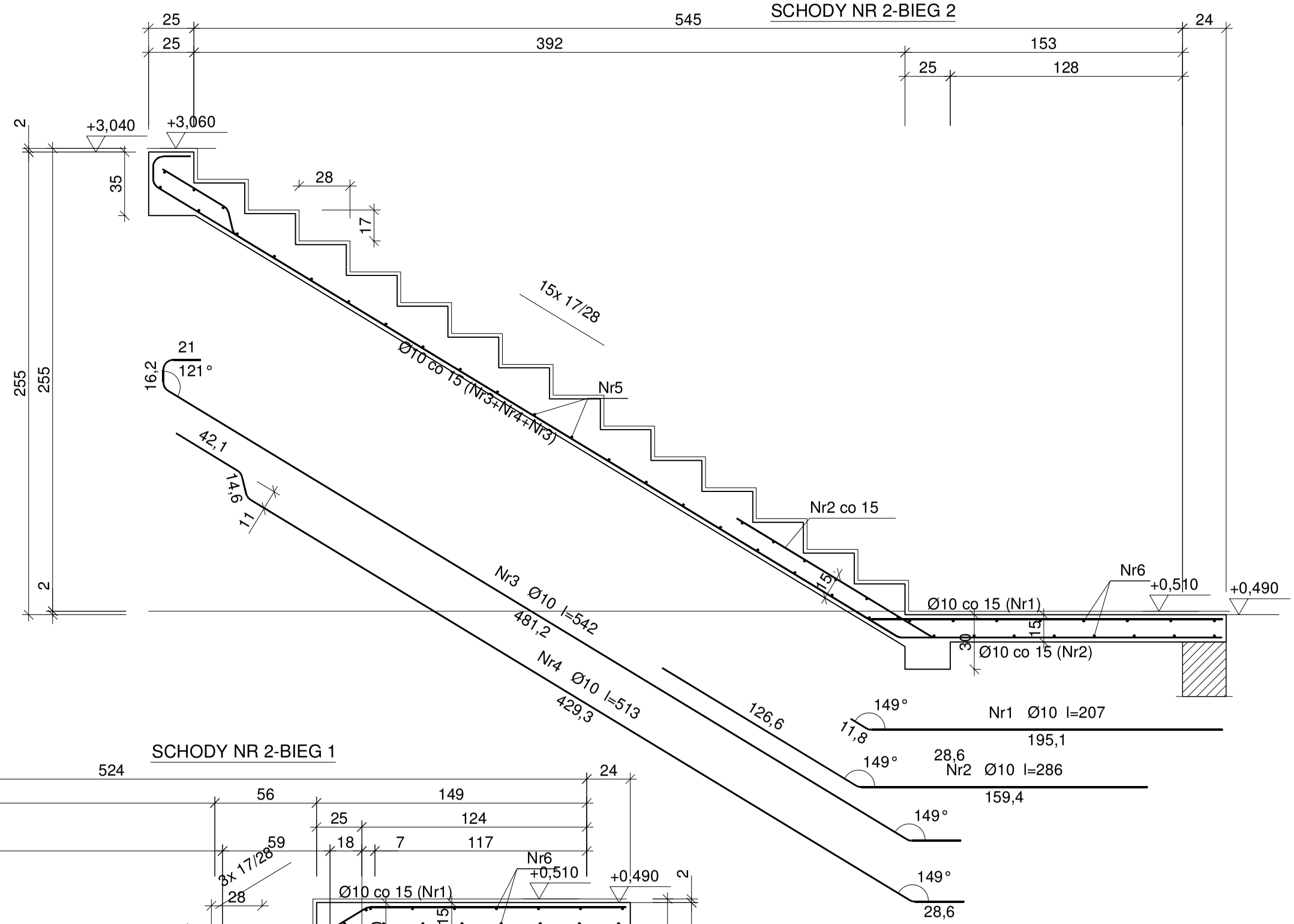

SCHODY NR 2-BIEG 1

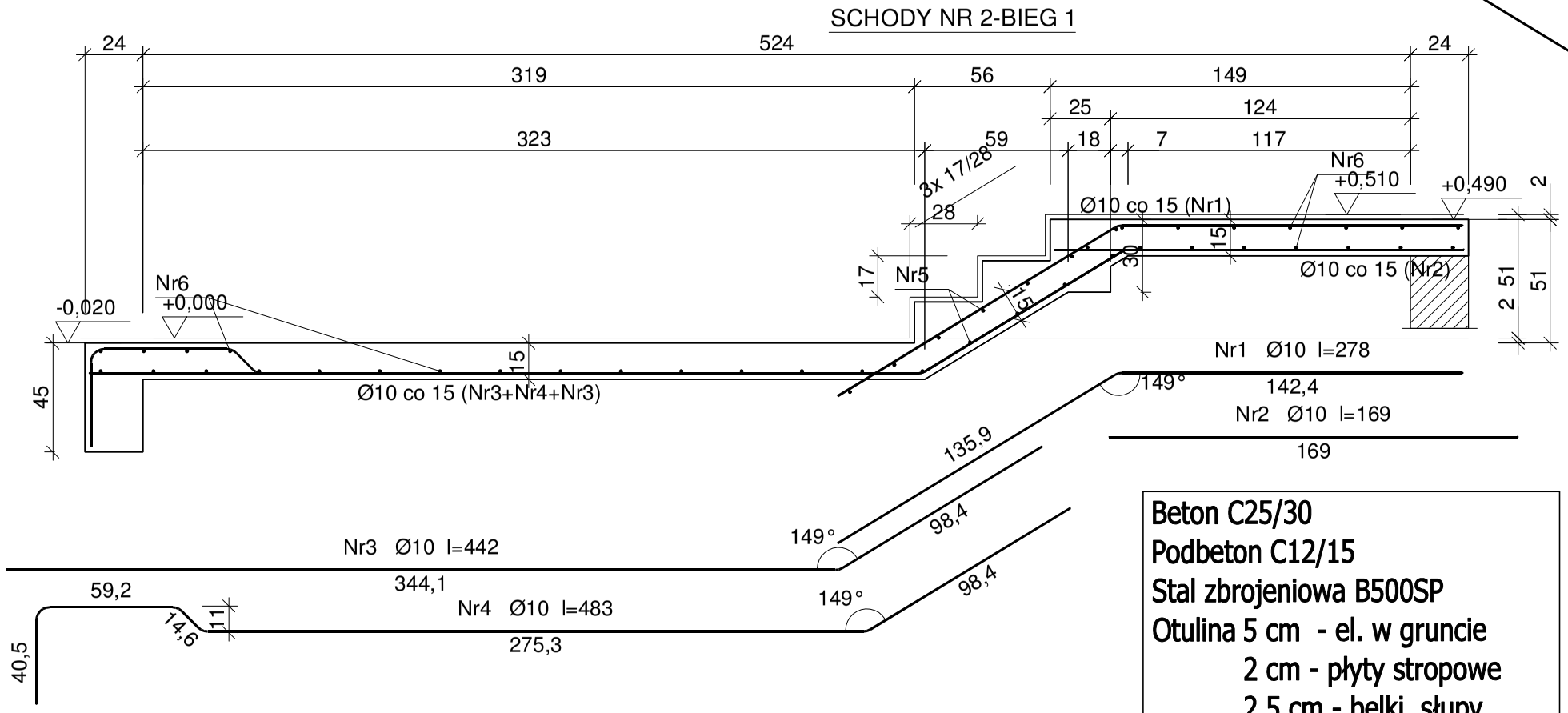

Beton C25/30
Podbeton C12/15
Stal zbrojeniowa B500SP
Otulina 5 cm - el. w gruncie
2 cm - płyty stropowe
2,5 cm - belki, słupy

Biuro Projektowe FORMAT
ul. Kościuszki 134
32-540 Trzebinia
tel. (12) 345 46 49
tel. (0) 608 572 553

KRU Architekci
Plac Wolności 15a
35-073 Rzeszów
tel:0048 698 576 676
e-mail: biuro@kruarchitekci
www.kruarchitekci.pl

Tytuł projektu:	Budowa budynku mieszkalnego wielorodzinnego wraz z infrastrukturą techniczną oraz budową parkingu i drogi wewnętrznej.
Lokalizacja:	Jednostka ewidencyjna: 121301_1 Oświęcim - miasto, obręb: Nr 0003 Stare Stawy , Na fragmencie działki nr 289/206
Inwestor:	Oświęcimskie Towarzystwo Budownictwa Społecznego Sp. z o.o. ul. Plac Słoneczny 4/1 32-600 Oświęcim
Stadium: PT	Branża: Konstrukcyjna
Tytuł rysunku:	SZCZEGÓŁY KONSTRUKCJI Schody NR2
Projektował:	mgr inż. Ryszard Drozd upr. nr MAP/0084/POOK/11 — Podpis:
Sprawdził:	mgr. inż. Artur Kurdziel mgr. inż. MAP/0635/PBKb/21 — Podpis:
Nr rys:	K-15
Skala:	1:25
Data:	marzec 2025r.

Wykaz prętów

Nr	Średnica [mm]	Długość [cm]	Liczba [szt.]	Długość całkowita [m] B500SP Ø10	Długość całkowita [m] St0S-b Ø8
dla jednego biegu					
1	10	277	9	24,93	
2	10	493	9	44,37	
3	10	523	4	20,92	
4	8	122	18		21,96
5	8	274	22		60,28
Długość całkowita wg średnic			[m]	90,3	82,3
Masa 1 m pręta			[kg/m]	0,617	0,395
Masa prętów wg średnic			[kg]	55,7	32,5
Masa prętów wg gatunków stali			[kg]	55,7	32,5
Masa całkowita			[kg]	89	

UWAGA: Długość pręta jest długością obliczoną na podstawie wymiarów w osi pręta (metoda B wg EN ISO 3766)

SCHODY NR 3-BIEG 1

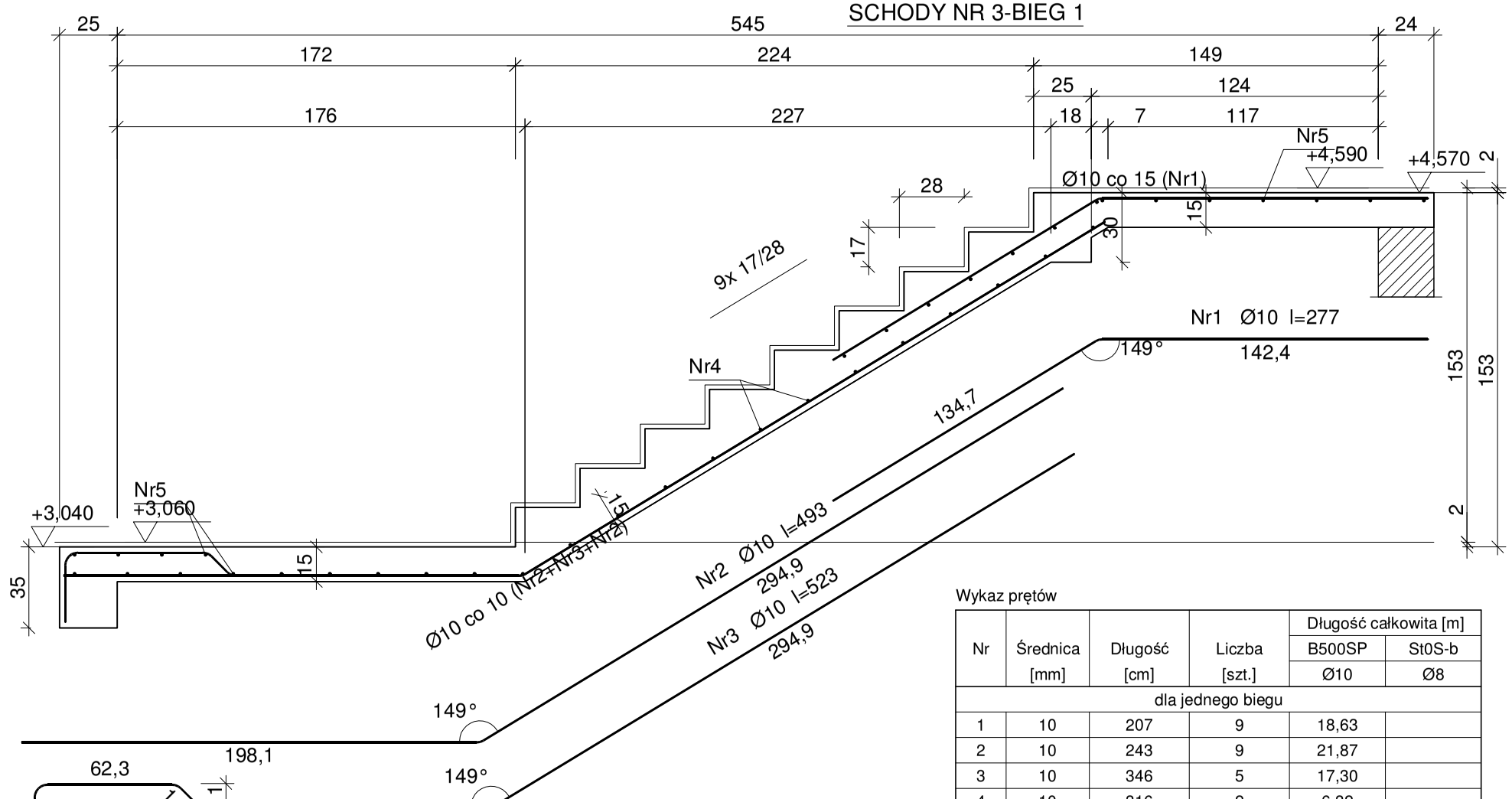

Wykaz prętów

Nr	Średnica [mm]	Długość [cm]	Liczba [szt.]	Długość całkowita [m] B500SP Ø10	Długość całkowita [m] St0S-b Ø8
dla jednego biegu					
1	10	207	9	18,63	
2	10	243	9	21,87	
3	10	346	5	17,30	
4	10	316	2	6,32	
5	8	122	19		23,18
6	8	274	16		43,84
Długość całkowita wg średnic			[m]	64,2	67,1
Masa 1 m pręta			[kg/m]	0,617	0,395
Masa prętów wg średnic			[kg]	39,6	26,5
Masa prętów wg gatunków stali			[kg]	39,6	26,5
Masa całkowita			[kg]	67	

UWAGA: Długość pręta jest długością obliczoną na podstawie wymiarów w osi pręta (metoda B wg EN ISO 3766)

SCHODY NR 3-BIEG 2

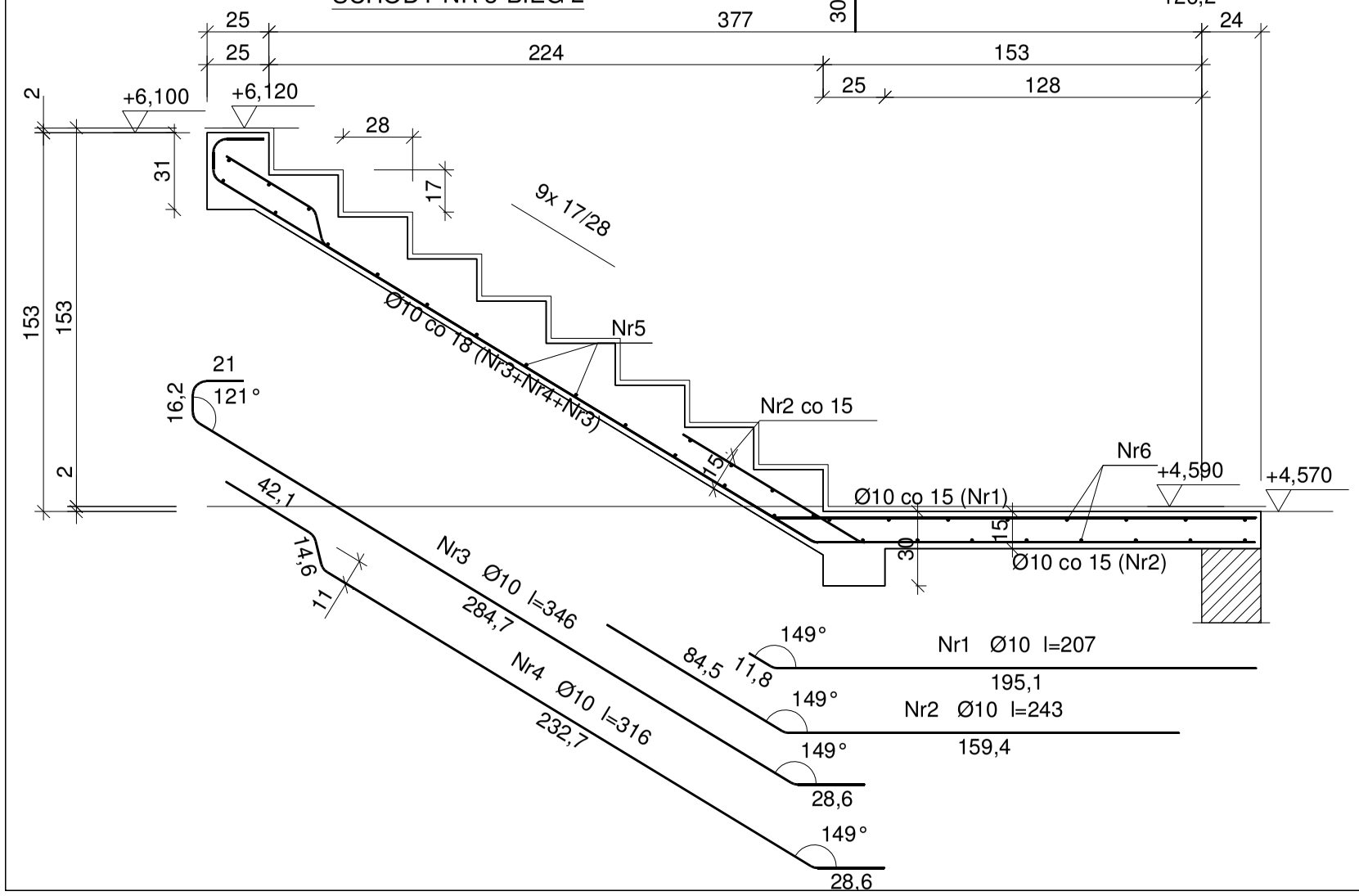

Beton C25/30
Podbeton C12/15
Stal zbrojeniowa B500SP
Otulina 5 cm - el. w gruncie
2 cm - płyty stropowe
2,5 cm - belki, słupy

Biuro Projektowe FORMAT
ul. Kościuszki 134
32-540 Trzebinia
tel. (12) 345 46 49
tel. (0) 608 572 553

KRU Architekci
Plac Wolności 15a
35-073 Rzeszów
tel:0048 698 576 676
e-mail: biuro@kruarchitekci
www.kruarchitekci.pl

Tytuł projektu:	Budowa budynku mieszkalnego wielorodzinnego wraz z infrastrukturą techniczną oraz budową parkingu i drogi wewnętrznej.
Lokalizacja:	Jednostka ewidencyjna: 121301_1 Oświęcim - miasto, obręb: Nr 0003 Stare Stawy , Na fragmencie działki nr 289/206
Inwestor:	Oświęcimskie Towarzystwo Budownictwa Społecznego Sp. z o.o. ul. Plac Słoneczny 4/1 32-600 Oświęcim
Stadium: PT	Branża: Konstrukcyjna
Tytuł rysunku:	SZCZEGÓŁY KONSTRUKCJI Schody NR3
Projektował:	mgr inż. Ryszard Drozd upr. nr MAP/0084/POOK/11 — Podpis:
Sprawdził:	mgr. inż. Artur Kurdziel mgr. inż. MAP/0635/PBKb/21 — Podpis:
Nr rys:	K-16
Skala:	1:25
Data:	marzec 2025r.

SCHODY NR 4-BIEG 1

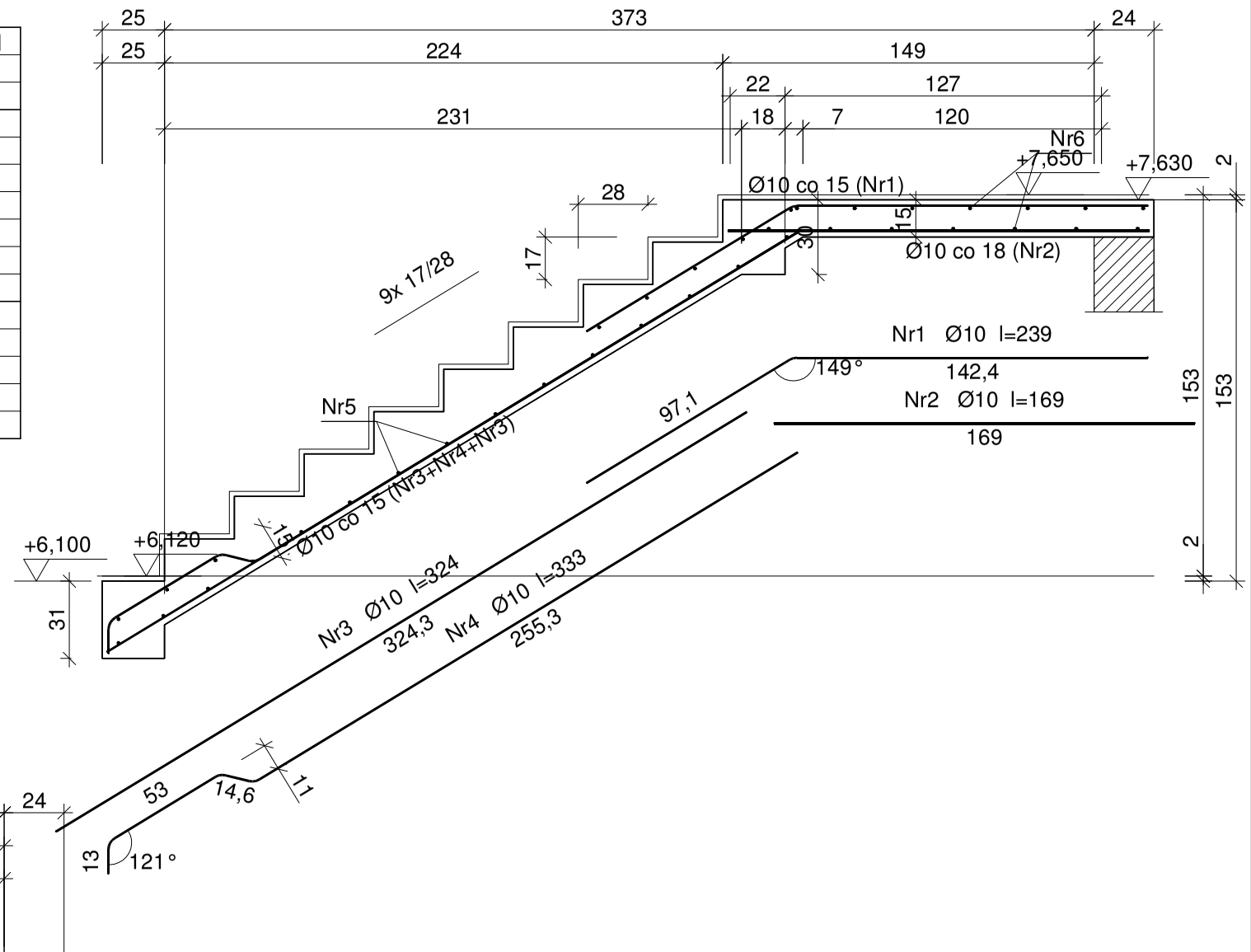

Wykaz prętów

Nr	Średnica [mm]	Długość [cm]	Liczba [szt.]	Długość całkowita [m] B500SP Ø10	St0S-b Ø8
dla jednego biegu					
1	10	207	9	18,63	
2	10	243	9	21,87	
3	10	346	5	17,30	
4	10	316	2	6,32	
5	8	121	19		22,99
6	8	272	16		43,52
Długość całkowita wg średnic			[m]	64,2	66,6
Masa 1 m pręta			[kg/m]	0,617	0,395
Masa prętów wg średnic			[kg]	39,6	26,3
Masa prętów wg gatunków stali			[kg]	39,6	26,3
Masa całkowita			[kg]	66	

UWAGA: Długość pręta jest długością obliczoną na podstawie wymiarów w osi pręta (metoda B wg EN ISO 3766)

Wykaz prętów

Nr	Średnica [mm]	Długość [cm]	Liczba [szt.]	Długość całkowita [m] B500SP Ø10	St0S-b Ø8
dla jednego biegu					
1	10	239	9	21,51	
2	10	169	7	11,83	
3	10	324	6	19,44	
4	10	333	3	9,99	
5	8	121	21		25,41
6	8	272	16		43,52
Długość całkowita wg średnic			[m]	62,8	69,0
Masa 1 m pręta			[kg/m]	0,617	0,395
Masa prętów wg średnic			[kg]	38,7	27,3
Masa prętów wg gatunków stali			[kg]	38,7	27,3
Masa całkowita			[kg]	66	

UWAGA: Długość pręta jest długością obliczoną na podstawie wymiarów w osi pręta (metoda B wg EN ISO 3766)

SCHODY NR 4-BIEG 2

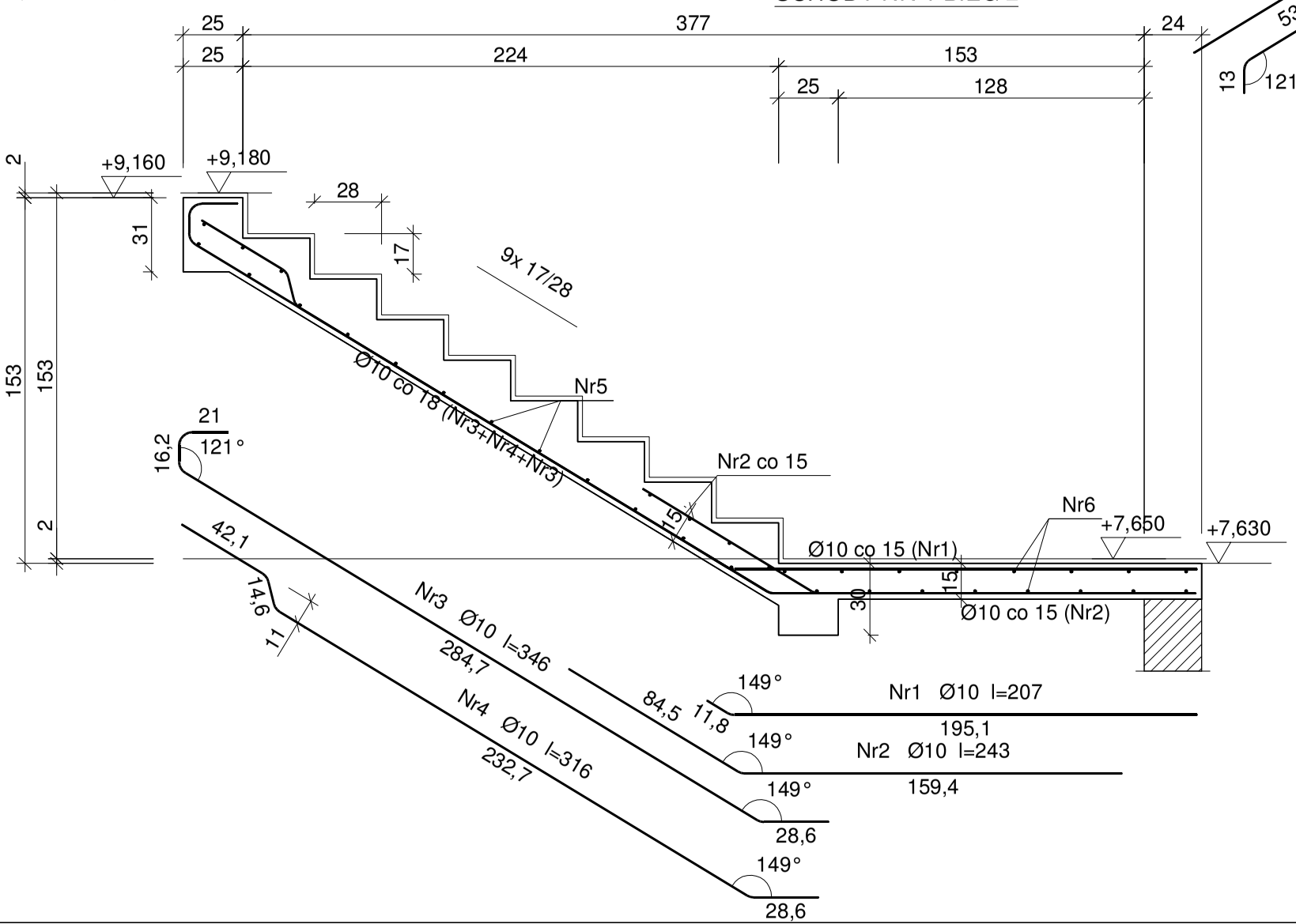

Beton C25/30
Podbeton C12/15
Stal zbrojeniowa B500SP
Otulina 5 cm - el. w gruncie
2 cm - płyty stropowe
2,5 cm - belki, słupy

Biuro Projektowe FORMAT
ul. Kościuszki 134
32-540 Trzebinia
tel. (12) 345 46 49
tel. (0) 608 572 553

KRU Architekci
Plac Wolności 15a
35-073 Rzeszów
tel:0048 698 576 676
e-mail: biuro@kruarchitekci
www.kruarchitekci.pl

Tytuł projektu:	Budowa budynku mieszkalnego wielorodzinnego wraz z infrastrukturą techniczną oraz budową parkingu i drogi wewnętrznej.
Lokalizacja:	Jednostka ewidencyjna: 121301_1 Oświęcim - miasto, obręb: Nr 0003 Stare Stawy , Na fragmencie działki nr 289/206
Inwestor:	Oświęcimskie Towarzystwo Budownictwa Społecznego Sp. z o.o. ul. Plac Słoneczny 4/1 32-600 Oświęcim
Stadium: PT	Branża: Konstrukcyjna
Tytuł rysunku:	SZCZEGÓŁY KONSTRUKCJI Schody NR4
Projektował:	mgr inż. Ryszard Drozd upr. nr MAP/0084/POOK/11 — Podpis:
Sprawdził:	mgr inż. Artur Kurdziel mgr inż. MAP/0635/PBKb/21 — Podpis:
Nr rys:	K-17
Skala:	1:25
Data:	marzec 2025r.

S-1

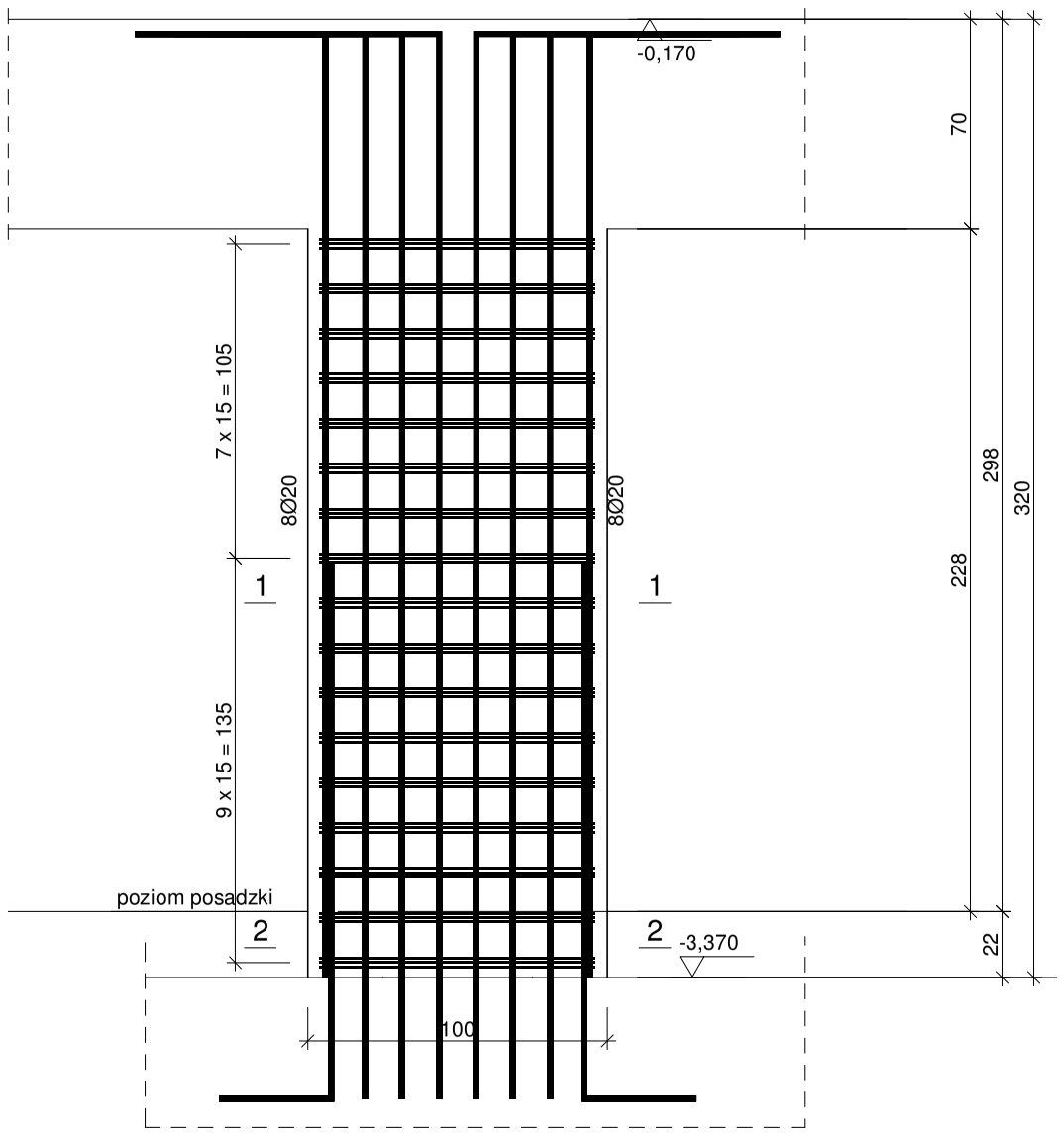

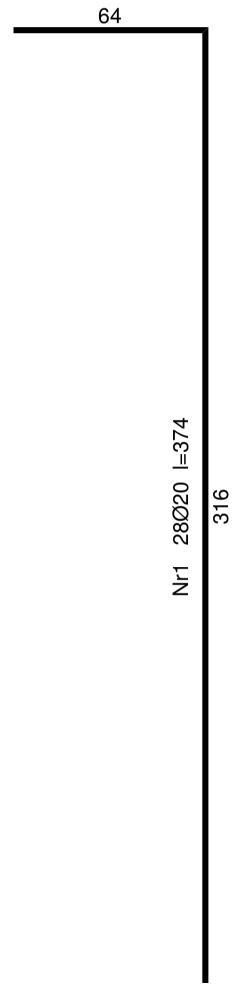

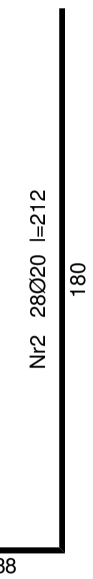

1-1

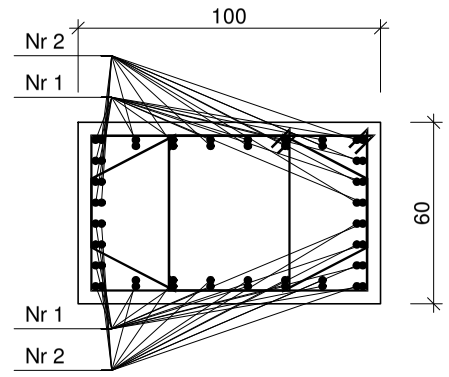

2-2

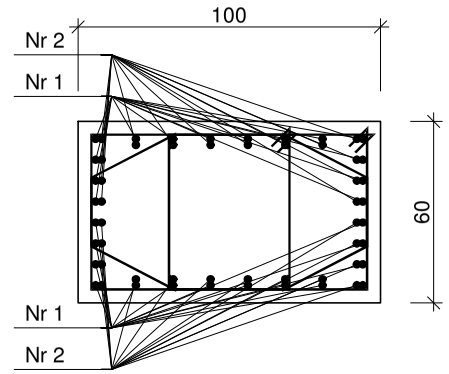

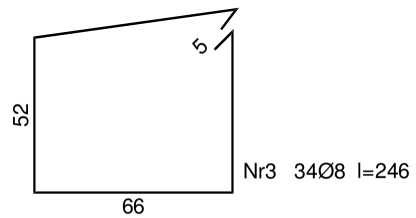

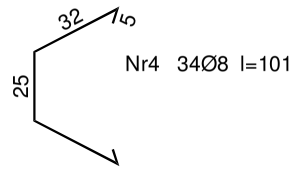

Wykaz zbrojenia

Nr pręta	Średnica [mm]	Długość [cm]	Liczba [szt.]	Długość całkowita [m] St3SX-b Ø8	Długość całkowita [m] B500SP Ø20
dla jednego słupa					
1	20	374	28		104,72
2	20	212	28		59,36
3	8	246	34	83,64	
4	8	101	34	34,34	
Długość całkowita wg średnic [m]				118,0	164,1
Masa 1mb pręta [kg/mb]				0,395	2,466
Masa prętów wg średnic [kg]				46,6	404,7
Masa prętów wg gatunków stali [kg]				46,6	404,7
Masa całkowita [kg]				452	

UWAGA: Długość pręta jest długością obliczoną na podstawie wymiarów w osi pręta (metoda B wg PN-EN ISO 3766:2006)

Beton C30/37
Podbeton C12/15
Stal zbrojeniowa B500SP
Otulina 5 cm - el. w gruncie
2 cm - płyty stropowe
2,5 cm - belki, słupy

Biuro Projektowe FORMAT
ul. Kościuszki 134
32-540 Trzebinia
tel. (12) 345 46 49
tel. (0) 608 572 553

KRU Architekci
Plac Wolności 15a
35-073 Rzeszów
tel:0048 698 576 676
e-mail: biuro@kruarchitekci
www.kruarchitekci.pl

Tytuł projektu: Budowa budynku mieszkalnego wielorodzinnego wraz z infrastrukturą techniczną oraz budową parkingu i drogi wewnętrznej.

Lokalizacja: Jednostka ewidencyjna: 121301_1 Oświęcim - miasto, obręb: Nr 0003 Stare Stawy , Na fragmencie działki nr 289/206

Inwestor: Oświęcimskie Towarzystwo Budownictwa Społecznego Sp. z o.o. ul. Plac Słoneczny 4/1 32-600 Oświęcim

Stadium: PT

Branża: Konstrukcyjna

Tytuł rysunku: SZCZEGÓŁY KONSTRUKCJI S-1

Projektował: mgr inż. Ryszard Drozd, upr. nr MAP/0084/POOK/11 — Podpis:

Sprawdził: mgr. inż. Artur Kurdziel, mgr. inż. MAP/0635/PBKb/21 — Podpis:

Nr rys: K-18

Skala: 1:25

Data: marzec 2025r.

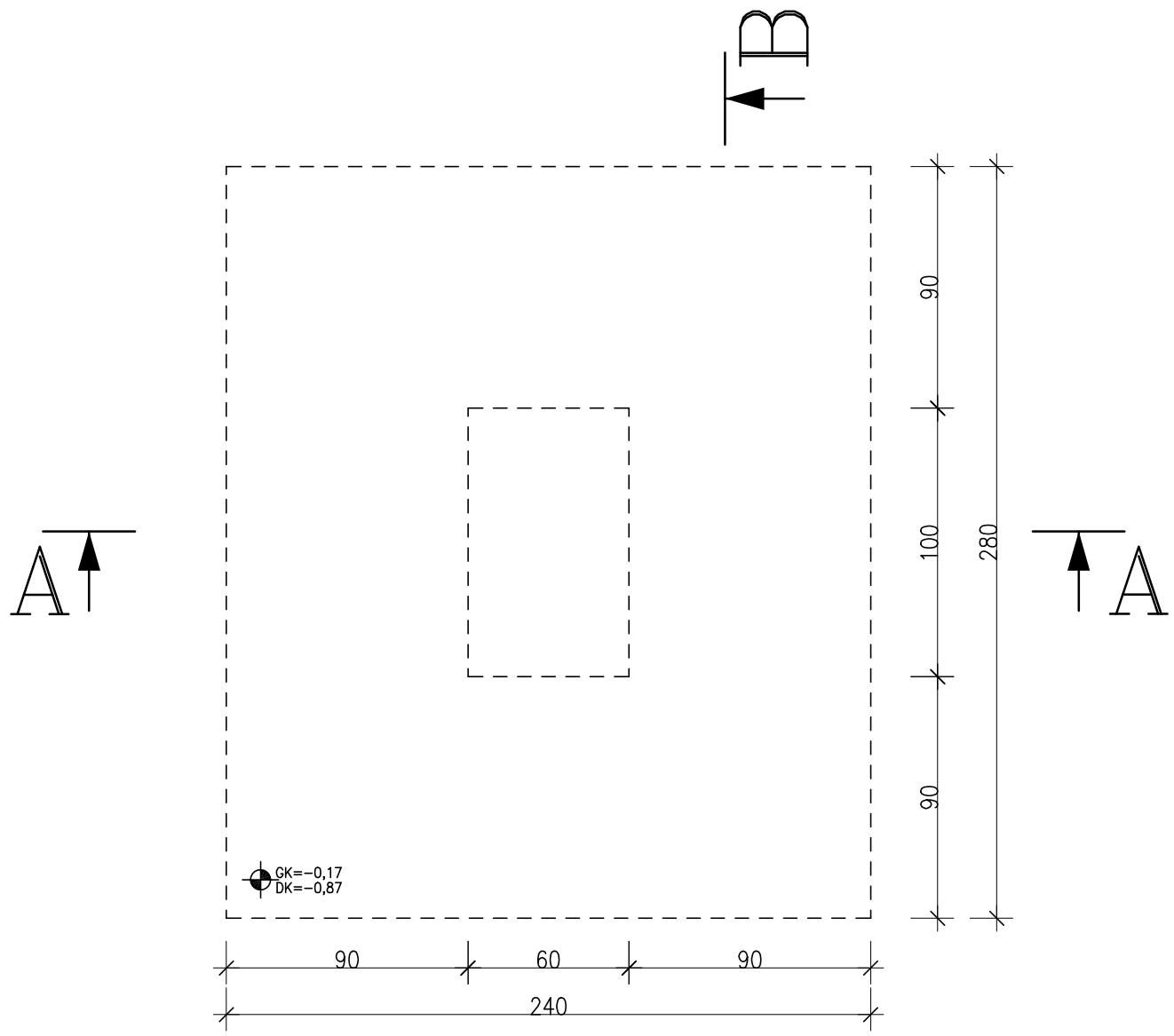

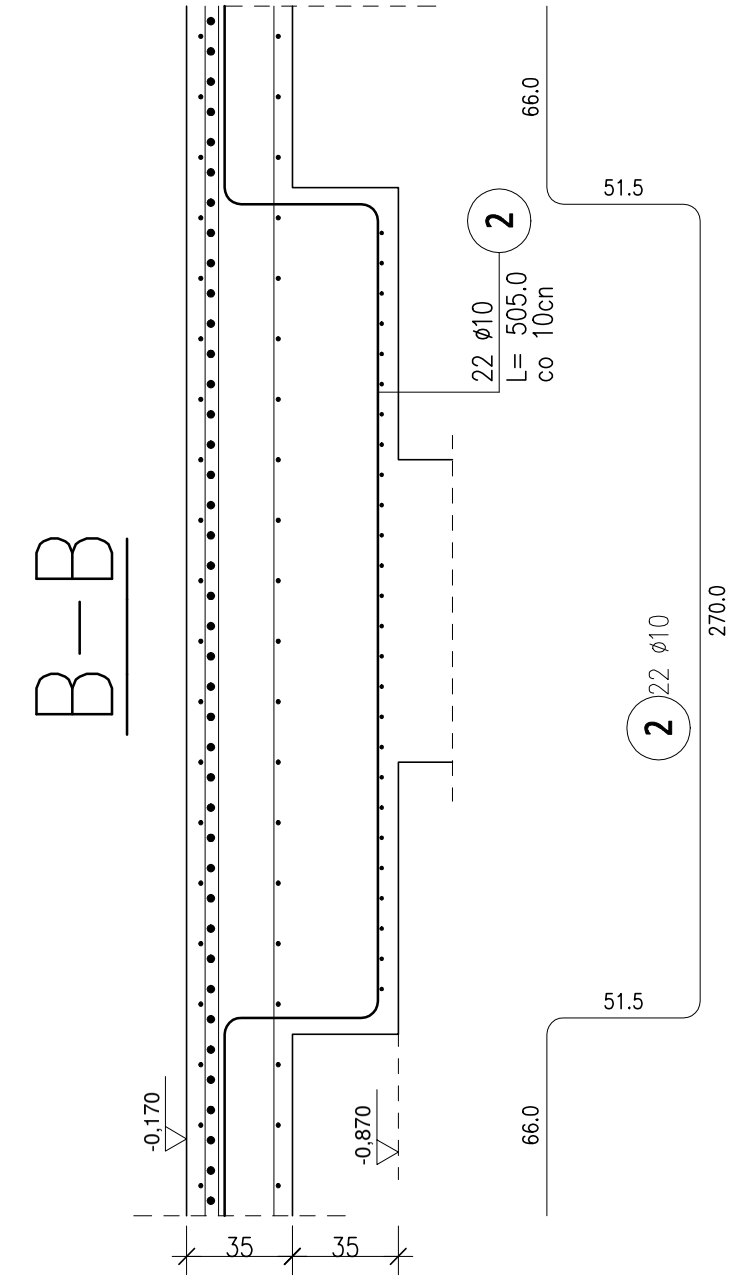

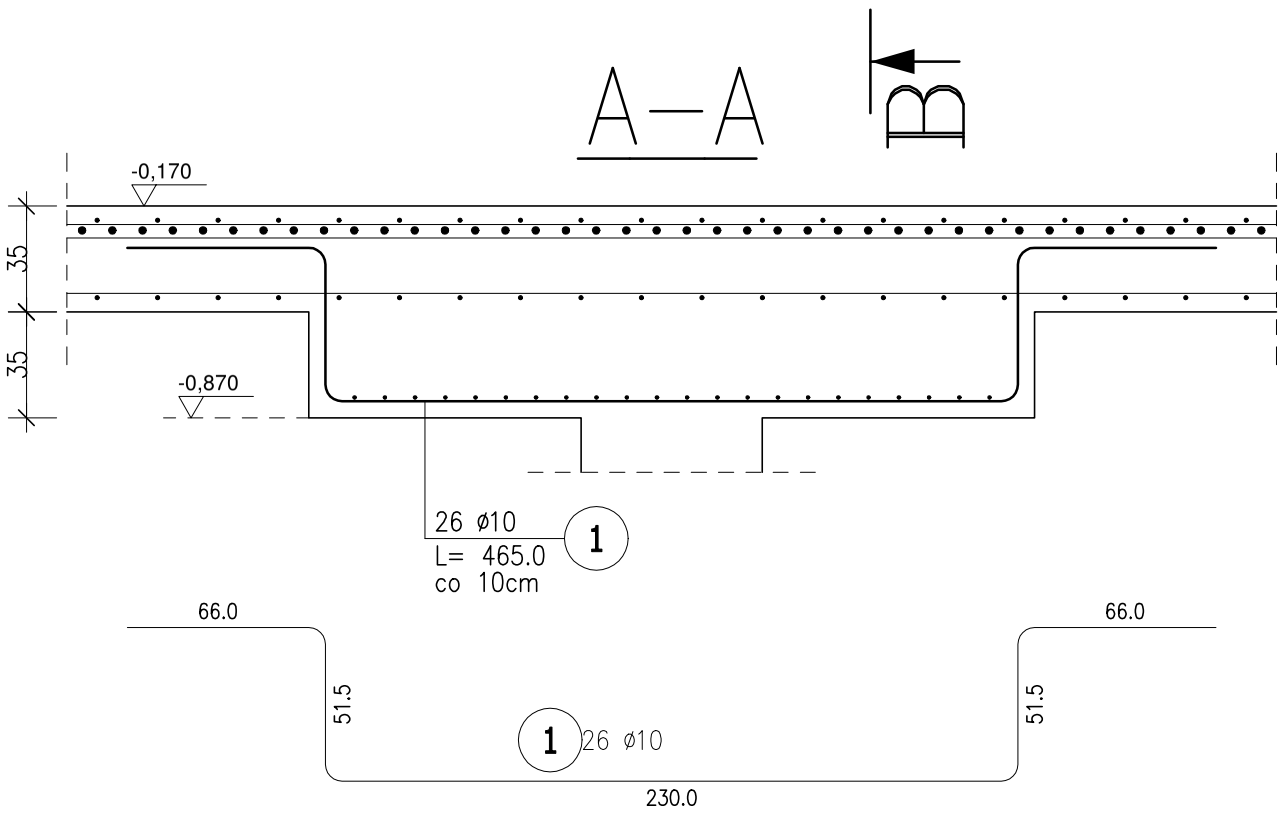

ZESTAWIENIE STALI ZBROJENIOWEJ

POZ.	NR PRĘTA	ø [mm]	DŁUGOŚĆ [m]	ILOŚĆ			DŁ. ŁĄCZNA [m]
				PRĘTÓW	x POZ.	RAZEM	A-IIIN ø10
Poz. G-1 – Głowica słupa – 10 szt.							
G-1	1	10	4,650	26	10	260	1209,00
	2	10	5,050	22	10	220	1111,00

DŁUGOŚĆ RAZEM [m]	2320,00
MASA JEDNOSTKOWA [kg/m]	0,617
MASA [kg]	1431,44
MASA CAŁKOWITA [kg]	**1431,44**

1) Opis kształtu pręta: PN-EN ISO 3766 (gabarytowo)
2) Opis długości haka: gabarytowy
3) Długość pręta L: suma wymiarów gabarytowych

Beton C30/37
Podbeton C12/15
Stal zbrojeniowa B500SP
Otulina 5 cm - el. w gruncie
2 cm - płyty stropowe
2,5 cm - belki, słupy

Biuro Projektowe FORMAT
ul. Kościuszki 134
32-540 Trzebinia
tel. (12) 345 46 49
tel. (0) 608 572 553

KRU Architekci
Plac Wolności 15a
35-073 Rzeszów
tel:0048 698 576 676
e-mail: biuro@kruarchitekci
www.kruarchitekci.pl

Tytuł projektu:	Budowa budynku mieszkalnego wielorodzinnego wraz z infrastrukturą techniczną oraz budową parkingu i drogi wewnętrznej.
Lokalizacja:	Jednostka ewidencyjna: 121301_1 Oświęcim - miasto, obręb: Nr 0003 Stare Stawy , Na fragmencie działki nr 289/206
Inwestor:	Oświęcimskie Towarzystwo Budownictwa Społecznego Sp. z o.o. ul. Plac Słoneczny 4/1 32-600 Oświęcim
Stadium: PT	Branża: Konstrukcyjna
Tytuł rysunku:	SZCZEGÓŁY KONSTRUKCJI GŁOWICA SŁUPA S1
Projektował:	mgr inż. Ryszard Drozd upr. nr MAP/0084/POOK/11 — Podpis:
Sprawdził:	mgr. inż. Artur Kurdziel mgr. inż. MAP/0635/PBKb/21 — Podpis:
Nr rys:	K-19
Skala:	1:25
Data:	marzec 2025r.

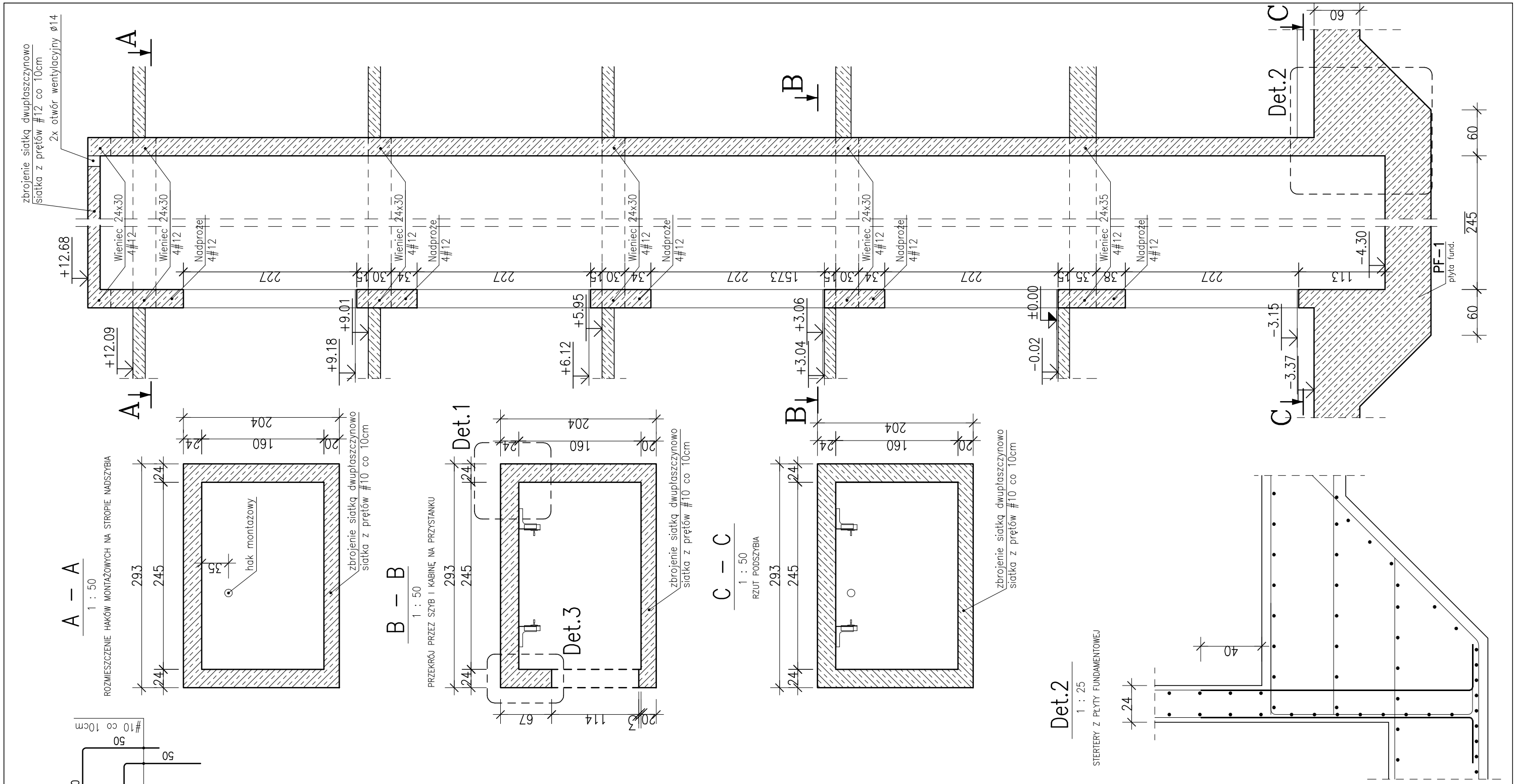

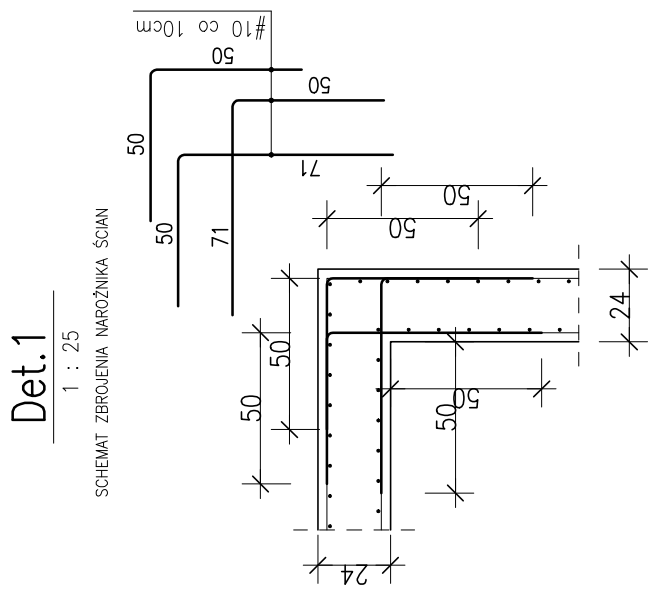

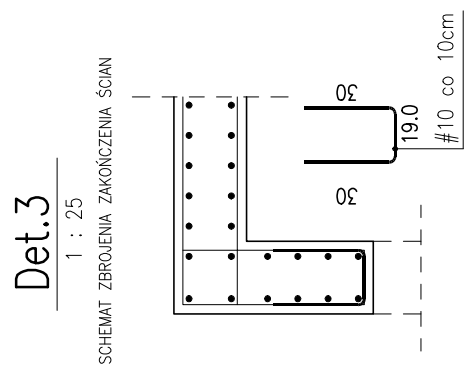

Beton C30/37(garaż) C25/30(pozostałe)
A-IIIN (B500SP) - pręty żebrowane
A-I (St3S) - pręty gładkie
Otulina 3 cm

FORMAT BIURO PROJEKTOWE
Biuro Projektowe FORMAT
ul. Kościuszki 134
32-540 Trzebinia
tel. (12) 345 46 49
tel. (0) 608 572 553

architekci
KRU Architekci
Plac Wolności 15a
35-073 Rzeszów
tel:0048 698 576 676
e-mail: biuro@kruarchitekci
www.kruarchitekci.pl

Tytuł projektu:	Budowa budynku mieszkalnego wielorodzinnego wraz z infrastrukturą techniczną oraz budową parkingu i drogi wewnętrznej.
Lokalizacja:	Jednostka ewidencyjna: 121301_1 Oświęcim - miasto, obręb: Nr 0003 Stare Stawy , Na fragmencie działki nr 289/206
Inwestor:	Oświęcimskie Towarzystwo Budownictwa Społecznego Sp. z o.o. ul. Plac Słoneczny 4/1 32-600 Oświęcim
Stadium: PT	Branża: Konstrukcyjna
Tytuł rysunku:	SZCZEGÓŁY KONSTRUKCJI Winda
Projektował:	mgr inż. Ryszard Drozd upr. nr MAP/0084/POOK/11 — Podpis:
Sprawdził:	mgr inż. Małgorzata Brańka-Stefańska upr. nr 1564/94 — Podpis:
Nr rys:	K-20
Rew:	A
Skala:	1:50
Data:	grudzień 2022r.